STRANA OBSLUHY

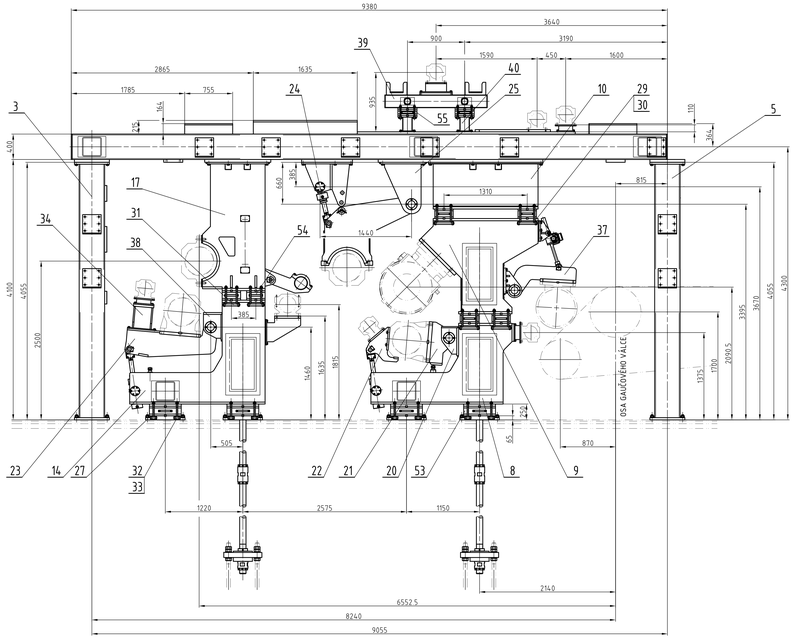

STRANA POHONU

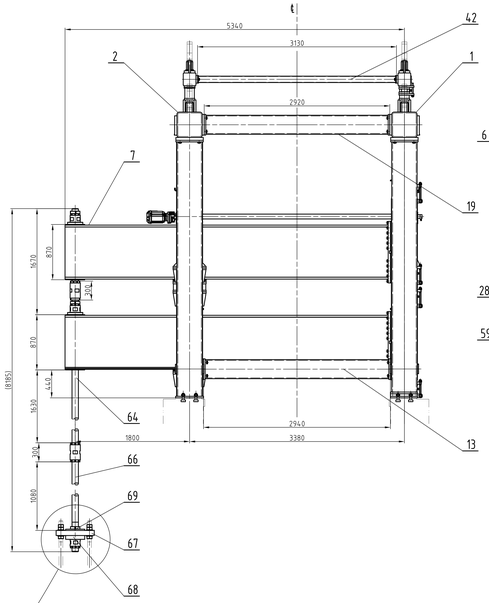

STRANA OBSLUHY

STRANA POHONU

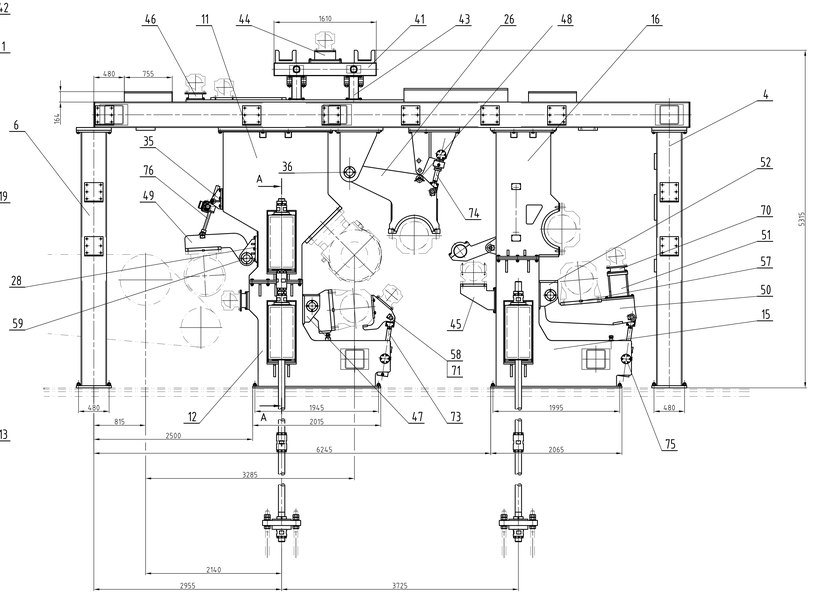

M 1 : 10

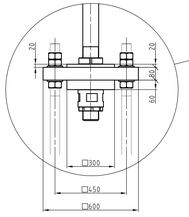

A–A (M 1 : 20)

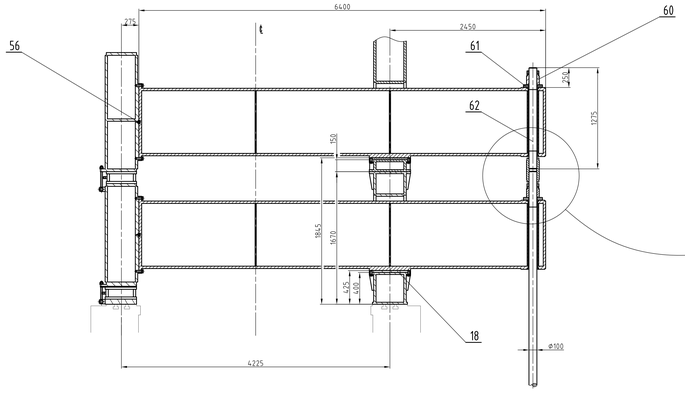

M 1 : 10

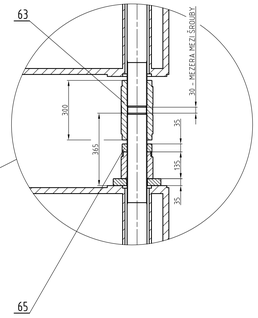

TABULKA PŘIŘAZENÍ SPOJOVACÍHO MATERIÁLU K POZICÍM

PATŘÍ K POZ	POZ	ŠROUB	KS	NORMA	PODL
27	78	T ŠROUB M30x110	16	DIN 188	N
12	78	T ŠROUB M30x110	4	DIN 188	N
15	78	T ŠROUB M30x110	4	DIN 188	N
3	78	T ŠROUB M30x110	4	DIN 188	N
4	78	T ŠROUB M30x110	4	DIN 188	N
5	78	T ŠROUB M30x110	4	DIN 188	N
6	78	T ŠROUB M30x110	4	DIN 188	N
27	86	MATICE M30	16	DIN 934	A
12	86	MATICE M30	4	DIN 934	A
15	86	MATICE M30	4	DIN 934	A
3	86	MATICE M30	4	DIN 934	A
4	86	MATICE M30	4	DIN 934	A
5	86	MATICE M30	4	DIN 934	A
6	86	MATICE M30	4	DIN 934	A
3	79	ŠROUB M24 x 80	4	DIN 933	A
4	79	ŠROUB M24 x 80	4	DIN 933	A
5	79	ŠROUB M24 x 80	4	DIN 933	A
6	79	ŠROUB M24 x 80	4	DIN 933	A
17	79	ŠROUB M24 x 80	10	DIN 933	A
24	79	ŠROUB M24 x 80	16	DIN 933	A
25	79	ŠROUB M24 x 80	12	DIN 933	A
10	79	ŠROUB M24 x 80	10	DIN 933	A
16	79	ŠROUB M24 x 80	10	DIN 933	A
11	79	ŠROUB M24 x 80	10	DIN 933	A
11	80	ŠROUB M24 x 100	8	DIN 933	A
16	80	ŠROUB M24 x 100	6	DIN 933	A
11	87	MATICE M24	8	DIN 934	A
16	87	MATICE M24	6	DIN 934	A
40	82	ŠROUB M20 x 50	8	DIN 933	A
43	82	ŠROUB M20 x 50	16	DIN 933	A
44	82	ŠROUB M16 x 50	4	DIN 933	A
30	87	MATICE M24	20	DIN 934	A
33	87	MATICE M24	8	DIN 934	A
34	82	ŠROUB M16 x 50	4	DIN 933	A
51	82	ŠROUB M16 x 50	4	DIN 933	A
58	79	ŠROUB M24 x 80	6	DIN 933	A
52	79	ŠROUB M24 x 80	6	DIN 933	A
35	79	ŠROUB M24 x 80	12	DIN 933	A
28	79	ŠROUB M24 x 80	12	DIN 933	A
20	79	ŠROUB M24 x 80	6	DIN 933	A
47	79	ŠROUB M24 x 80	6	DIN 933	A
70	82	ŠROUB M16 x 50	4	DIN 933	A
56	84	ŠROUB M10 x 30	9	DIN 912	N
7	90	ŠROUB M30 x 100	6	DIN 933	A
57	84	ŠROUB M10 x 30	8	DIN 912	N

91.		"	"	PODLOŽKA 21	DIN 125 A	A2–70		60	0,1 kg
90		"	"	PODLOŽKA 25	DIN 125 A	A2-70		300	0,1 kg
89		"	"	PODLOŽKA 31	DIN 125 A	A2-70		50	0,1 kg
88		"	"	MATICE M16	DIN 934	A2-70		20	0,1 kg
87		"	"	MATICE M24	DIN 934	A2-70		30	0,1 kg
86		"	"	MATICE M30	DIN 934	A2-70		40	0,1 kg
85		"	"	MATICE M20	DIN 934	A2-70		20	0,1 kg
84		"	"	ŠROUB M10x30	DIN 912	A2-70		30	0,1 kg
83		"	"	ŠROUB M16x50	DIN 933	A2-70		50	0,1 kg
82		"	"	ŠROUB M20x50	DIN 933	A2-70		50	0,1 kg
81		"	"	ŠROUB M24x50	DIN 933	A2-70		50	0,1 kg
80		"	"	ŠROUB M24x100	DIN 933	A2-70		150	0,1 kg
79		"	"	ŠROUB M24x80	DIN 933	A2-70		258	0,1 kg
78		"	"	T ŠROUB M30x110	DIN188	A2		40	0,3 kg
76	NKL.2018.075	S	1	ZAVĚŠENÍ PICK UP	-	-		1	740,0 kg
75	NKL.2018.075	S	1	PČHM3	-	-		1	120,0 kg
74	NKL.2018.074	S	1	PČHM2	-	-		1	110,0 kg
73	NKL.2018.073	S	1	PČHM1	-	-		1	80,0 kg
72	NKL.2018.072	S	1	KOSTKA	-	-		2	12,0 kg
71	NKL.2018.071	D	4	PŘÍLOŽKA ČEPU	-	1.4541		6	0,1 kg
70	NKL.2018.070	S	1	STOJAN	-	-		2	12,3 kg
69	NKL.2018.069	D	4	PODLOŽKA MATICE 2	-	1.4541		2	12,9 kg
68	NKL.2018.068	D	4	PODLOŽKA MATICE 1	-	1.4541		2	38,6 kg
67	NKL.2018.067	D	4	DESKA ŠROUBU	-	1.4541		2	200 kg
66	NKL.2018.066	D	4	NOSNÍKOVÝ ŠROUB 3	-	1.4541		2	235,5 kg
65	NKL.2018.065	D	4	POJISTNÁ MATICE	-	1.4541		5	3,2 kg
64	NKL.2018.064	D	4	NOSNÍKOVÝ ŠROUB 2	-	1.4541		2	183,4 kg
63	NKL.2018.063	D	4	MATICE DLOUHÁ	-	1.4541		3	29,0 kg
62	NKL.2018.062	D	4	NOSNÍKOVÝ ŠROUB 1	-	1.4541		1	77,7 kg
61	NKL.2018.061	D	4	PODLOŽKA MATICE	-	1.4541		3	10,1 kg
60	NKL.2018.060	D	4	MATICE KRÁTKÁ	-	1.4541		5	12,8 kg
59	NKL.2018.059	D	4	ČEP	-	1.4541		2	24,5 kg
58	NKL.2018.058	D	4	ČEP	-	1.4541		6	4,8 kg
57	NKL.2018.053	D	4	PERO VÁLCE	-	1.4541		4	2,1 kg
56	NKL.2018.056	D	4	PERO	-	1.4541		3	4,0 kg
55	NKL.2018.055	S	2	KOSTKA	-	-		2	12,0 kg
54	NKL.2018.054	S	2	KOSTKA	-	-		6	28,6 kg
53	NKL.2018.053	S	2	KOSTKA	-	-		4	45,0 kg
52	NKL.2018.052	S	1	KONZOLA PÁKY SP	-	-		1	87,2 kg
51	NKL.2018.051	S	1	STOJAN SP	-	-		1	90,2 kg
50	NKL.2018.050	S	1	PÁKA SP	-	-		1	360,4 kg
49	NKL.2018.049	S	1	PÁKA PICK UP SP	-	-		1	191,2 kg
48	NKL.2018.048	S	3	POJIŠŤOVACÍ ČEP	-	-		2	4,8 kg
47	NKL.2018.047	S	4	KONZOLA SP	-	-		1	84,2 kg
46	NKL.2018.046	S	4	KONZOLA	-	-		4	15,3 kg
45	NKL.2018.045	S	4	KONZOLA	-	-		2	66,6 kg
44	NKL.2018.044	S	4	KONZOLA	-	-		2	27,1 kg
43	NKL.2018.043	S	4	STOJAN	-	-		2	27,1 kg
42	NKL.2018.042	S	3	VZPĚRA	-	-		2	49,2 kg
41	NKL.2018.041	S	4	STOJAN SP	-	-		1	147,0kg
40	NKL.2018.040	S	1	PODSTAVEC	-	-		2	26,2 kg
39	NKL.2018.039	S	1	STOJAN SO	-	-		1	164,6 kg
38	NKL.2018.038	S	1	KONZOLA PÁKY SO	-	-		1	95,2 kg
37	NKL.2018.037	S	1	PÁKA PICK UP SO	-	-		1	192,4 kg
36	NKL.2018.036	D	4	ČEP	-	1.4541		6	28,2 kg
35	NKL.2018.035	S	1	KONZOLA PÁKY	-	-		2	34,1 kg
34	NKL.2018.034	S	2	STOJAN SO	-	-		1	49,6 kg
33	NKL.2018.033	D	4	TYČ 275	-	1.4541		8	1,0 kg
32	NKL.2018.032	D	4	OTOČNÁ TYČ	-	1.4541		8	0,9 kg
31	NKL.2018.031	D	4	OTOČNÁ TYČ	-	1.4541		2	2,4 kg
30	NKL.2018.030	D	4	TYČ	-	1.4541		20	1,1 kg
29	NKL.2018.029	D	4	OTOČNÁ TYČ	-	1.4541		8	2,9 kg
28	NKL.2018.028	S	3	KONZOLA PÁKY	-	-		2	73,3 kg
27	NKL.2018.027	D	4	DESKA	-	1.4541		4	113,8 kg
26	NKL.2018.026	S	1	PÁKA	-	-		2	574,0 kg
25	NKL.2018.025	S	1	KONZOLA PÁKY	-	-		2	237,9 kg
24	NKL.2018.024	S	1	KONZOLA VÁLCE	-	-		2	203 kg
23	NKL.2018.023	S	1	PÁKA SO	-	-		1	360,4 kg
22	NKL.2018.022	S	2	KONZOLA HV SO	-	-		1	77,4 kg
21	NKL.2018.021	S	1	PÁKA	-	-		2	169,2 kg
20	NKL.2018.020	S	2	KONZOLA SO	-	-		1	84,1 kg
19	NKL.2018.019	S	1	NOSNÍK	-	-		1	393,3 kg
18	NKL.2018.018	D	4	DESKA POD NOSNÍK	-	1.4541		3	32,9 kg
17	NKL.2018.017	S	1	STOJAN	-	-		1	2284,3 kg
16	NKL.2018.016	S	1	STOJAN	-	-		1	2178,0 kg
15	NKL.2018.015	S	1	KONZOLA	-	-		1	1996,1 kg
14	NKL.2018.014	S	1	KONZOLA	-	-		1	1740,0 kg
13	NKL.2018.013	S	1	NOSNÍK	-	-		2	378,0 kg
12	NKL.2018.012	S	1	KONZOLA	-	-		1	1859,5 kg
11	NKL.2018.011	S	1	KONZOLA	-	-		1	2435,1 kg
10	NKL.2018.010	S	1	KONZOLA	-	-		1	995,0 kg
09	NKL.2018.009	S	1	KONZOLA	-	-		1	1959,7 kg
08	NKL.2018.008	S	1	KONZOLA	-	-		1	1719,8 kg
07	NKL.2018.007	S	1	PŘÍČNÝ NOSNÍK	-	-		3	3522,0 kg
06	NKL.2018.006	S	1	SLOUP 2 SP	-	-		1	953,5 kg
05	NKL.2018.005	S	1	SLOUP 2 SO	-	-		1	975,1 kg
04	NKL.2018.004	S	1	SLOUP 1 SP	-	-		1	953,5 kg
03	NKL.2018.003	S	1	SLOUP 1 SO	-	-		1	975,1 kg
02	NKL.2018.002	S	0	HORNÍ NOSNÍK SP	-	-		1	3304,7 kg
01	NKL.2018.001	S	0	HORNÍ NOSNÍK SO	-	-		1	3286,4 kg
Poz.	Číslo výkresu	Ty	Po	Název / rozměr	Norma	Materiál	Ca	Ks	Čm

Měřítko 1:25	Kreslil ZBORNIK	10. 5. 2018	Celková hmotnost v kg: 78 186,-	NETOLERANCE ROZMĚRY SLE - ISO 2768 mK	
	Přezkoušel ING. ZAPLETAL				
	Kons. rdt			Datum / Podpis	Datum / Podpis
	Vyp projektal				
CAD	Schválil				

Název: NOSNÁ KONSTRUKCE

LISOVÁ ČÁST PS

Starý výkres | Nový výkres

NKL.2018.000 S0