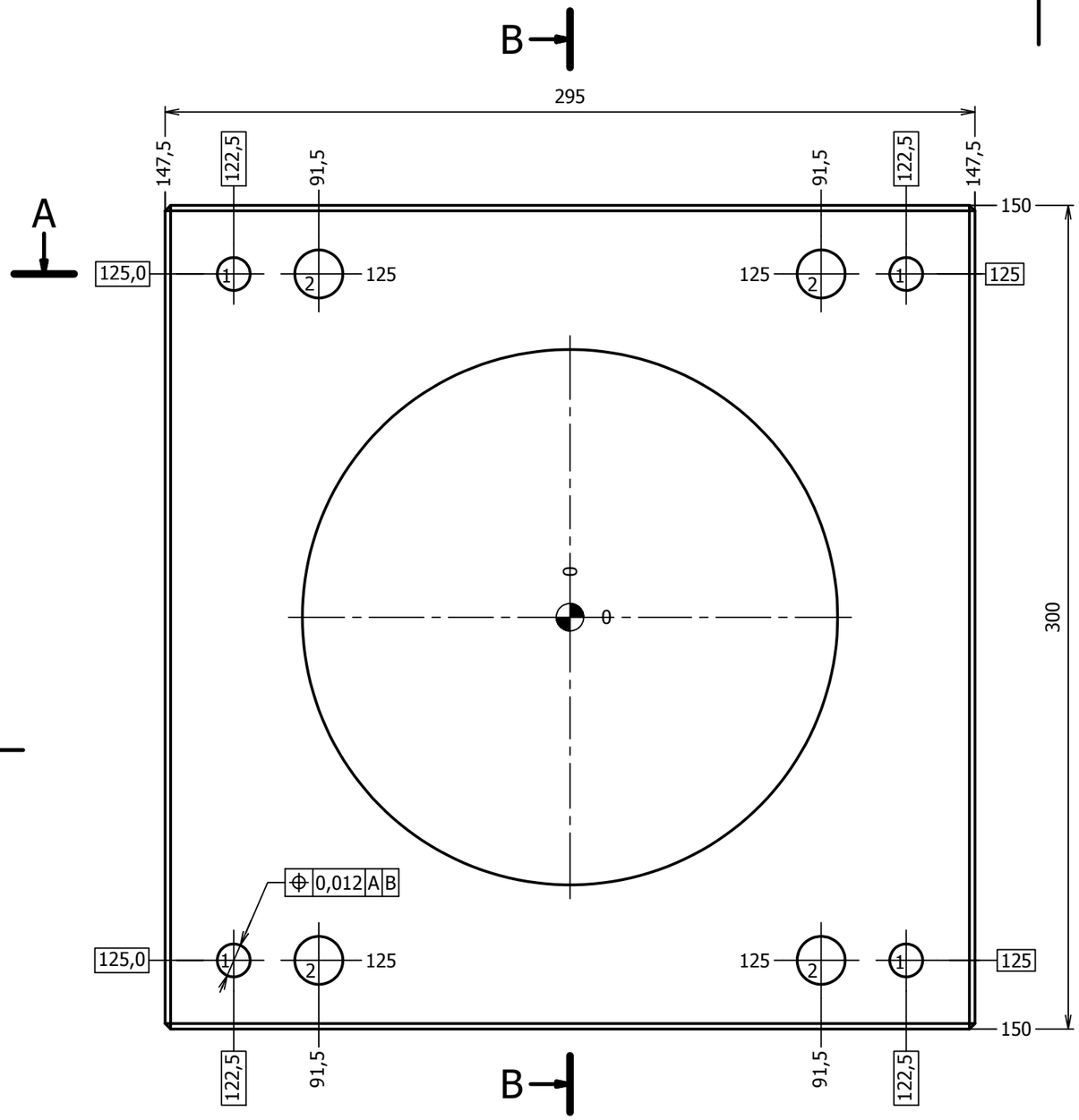


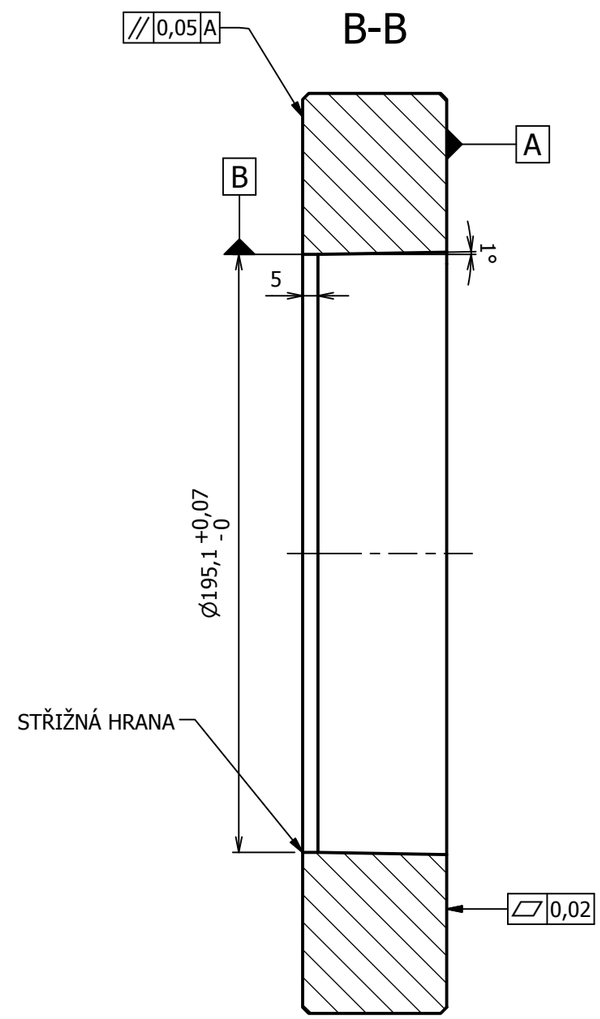


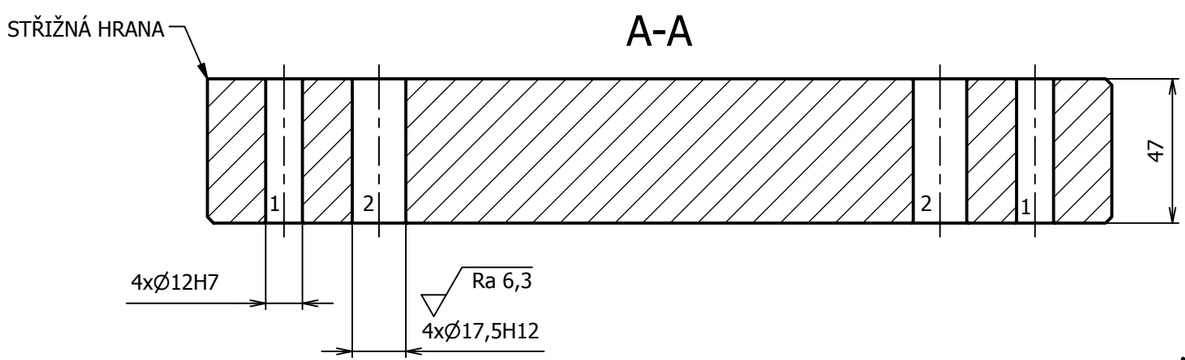


- PO OBVODU DRSNOST PLOCH Ra 3,2
- FAZETKA 5 mm, ÚKOS 1°
- PO OBVODĚ SRAZIT 2x45°
- KALIT NA 61 až 63 HRC

| | | | |
|---|---|---|---|
| Struktura povrchu: Ra 0,4 | Hrany: -0.5 +0.5 | Měřítko **1:2** / Rozměr výkresu **A3** | Přesnost ISO 2768-mK / Tolerování ISO 8015 / Promítání |
| Materiál 1.2379 | Polotovar 50 x 298 x 303 | Hmot. 20,65 kg | Chráněno podle ISO 16016 |

| | | |
|---|---|---|
| ÚST IMT Institute of Manufacturing Technology — TVÁŘENÍ Ústav strojírenské technologie FSI VUT v Brně | Druh dokumentu: VÝROBNÍ VÝKRES | Název: **STŘIŽNICE** pozice 2 |
| | Kreslil: Bc. Michal Pavelek | |
| | Schválil | Číslo dokumentu: **DP-2011-101181-S01/02** |
| | Datum vydání: 27.5.2011 | Listů 1 — List 1 |