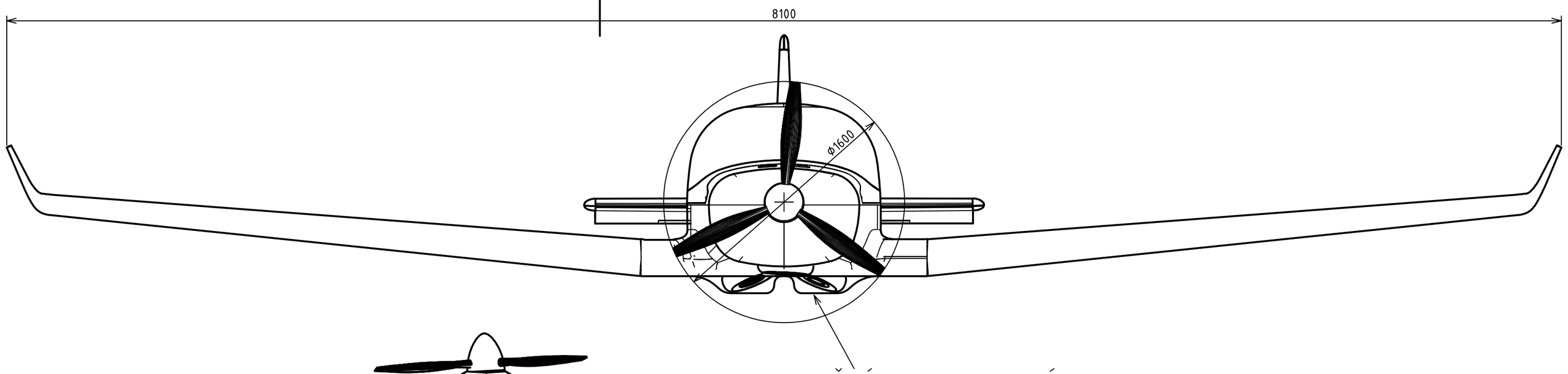

MOŽNÁ PODOBA PEVNÉHO
AERODYNAMICKÉHO KRYTU

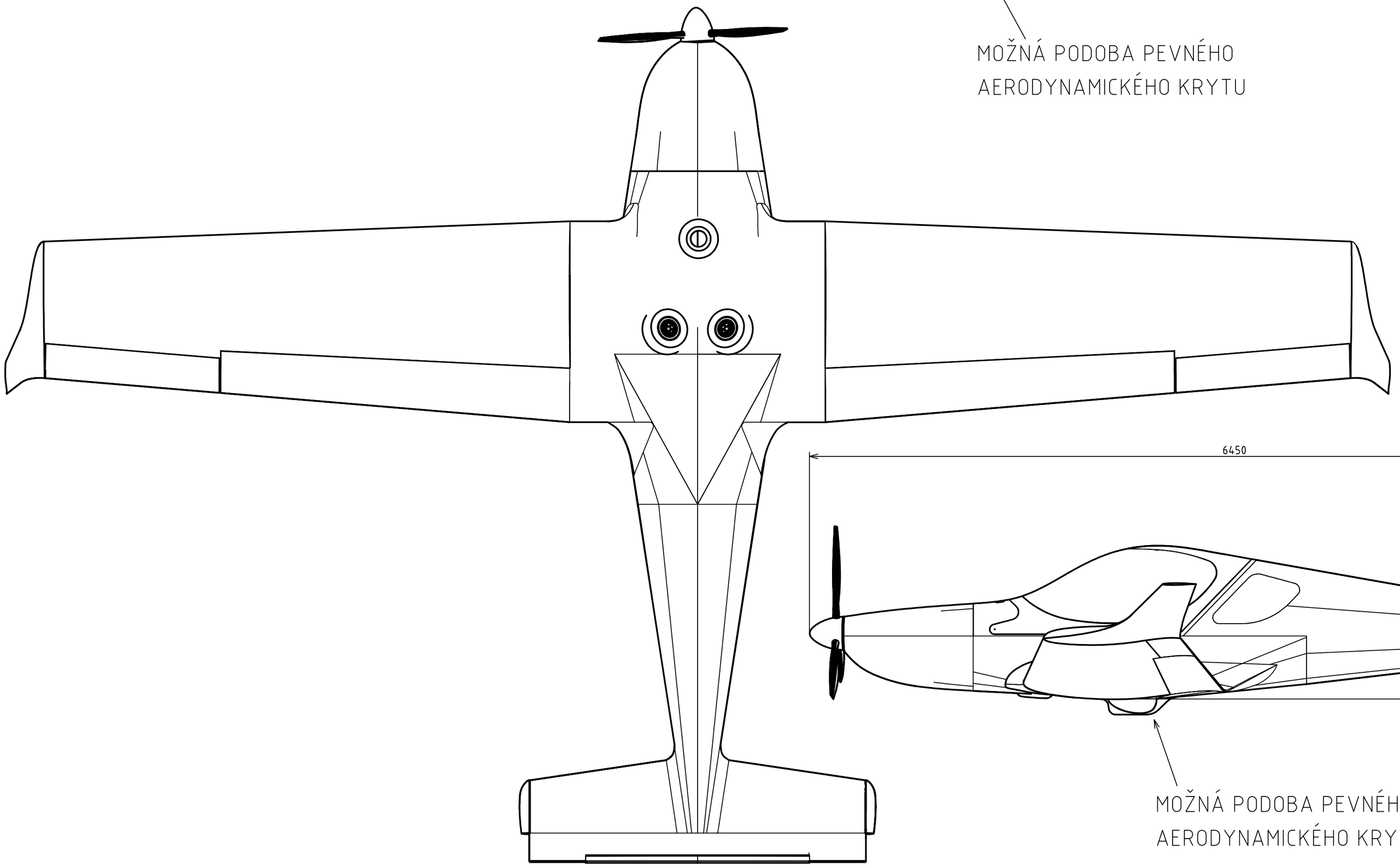

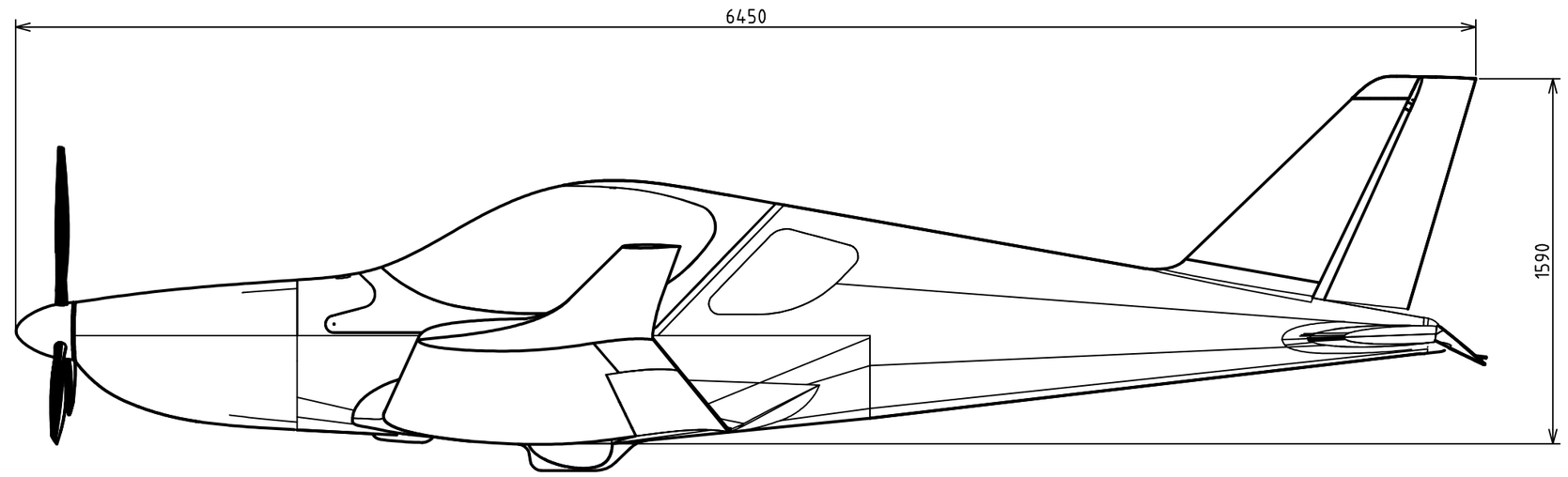

MOŽNÁ PODOBA PEVNÉHO
AERODYNAMICKÉHO KRYTU