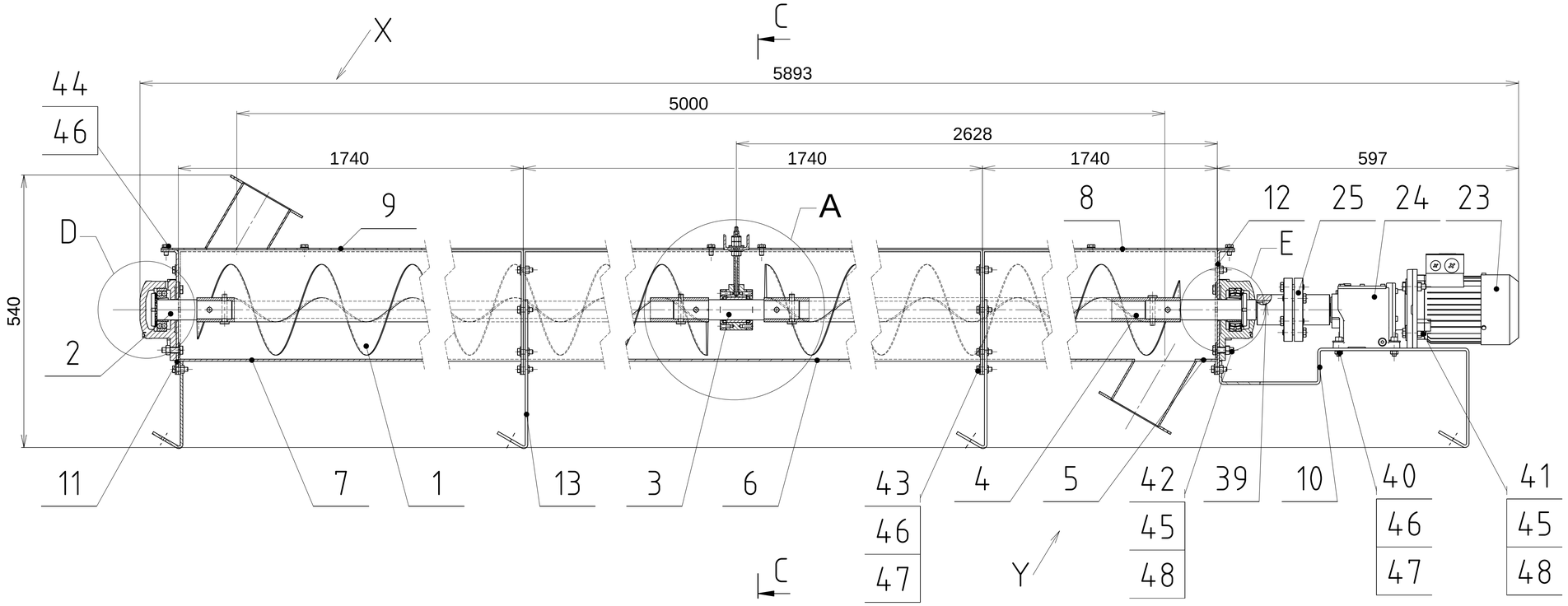

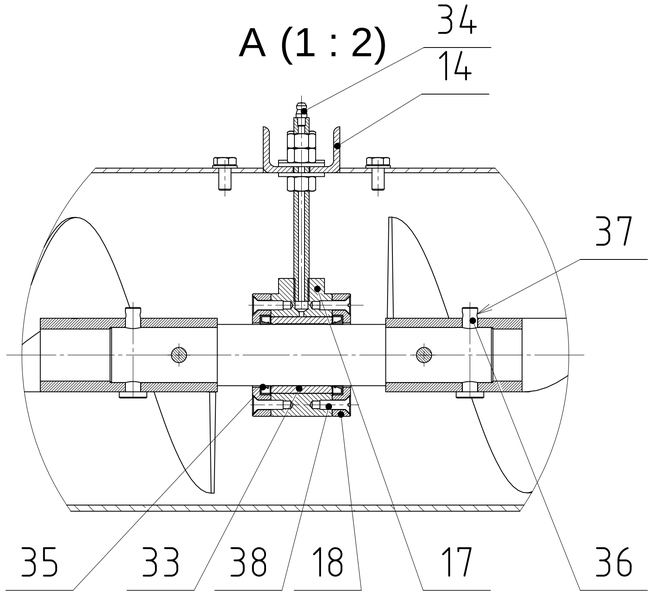

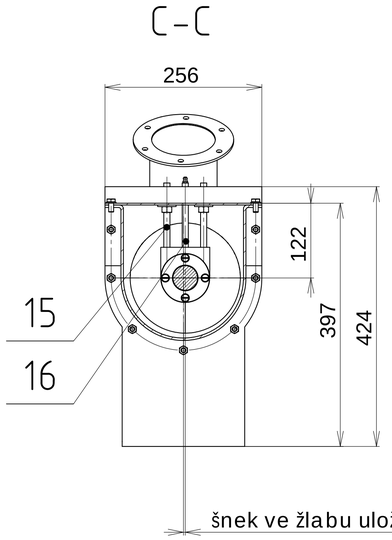

šnek ve žlabu uložen excentricky o 3mm

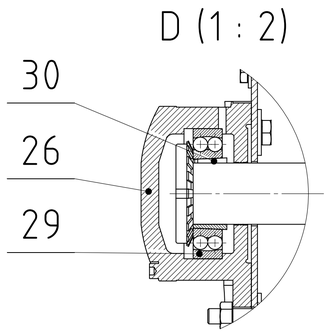

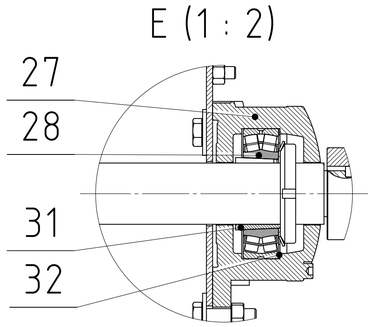

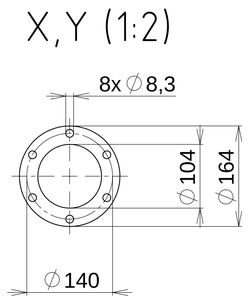

TECHNICKÉ PARAMETRY:

MOTOR:	1LA7070-4AB 0,25 kW 1350 ot.min-1
PŘEVODOVKA:	MTC 22EC n=122 min-1
DOPRAVNÍ VZDÁLENOST:	5m
DOPRAVNÍ VÝKON:	Q = 4 m3/hod,
PRŮMĚR ŠNEKU:	180 mm
DOPRAVOVANÝ MATERIÁL:	ČISTÍRENSKÝ KAL

LOŽISKOVÉ POUZDRA PO MONTÁŽI PLNIT PLASTICKÝM MAZIVEM SKF LGEV 2
ŠROUBY SPOJENÉ S PROSTOREM ŽLABU POTŘÍT PŘED MONTÁŽÍ PŘÍPRAVKEM LOXEAL
VŠECHNY SPOJE JEDNOTLIVÝCH ČÁSTÍ ŽLABU UTĚSNIT TMELEM

Struktura povrchu:	Hrany:	Měřítko	Přesnost
			Tolerování
			Promítání
Materiál -	Polotovar -	Hmotnost 312 Kg kg	CHRÁNĚNO PODLE ISO 16016
VUT FSI ÚADI	Druh dokumentu VÝKRES SESTAVY	Název ŠNEKOVÝ DOPRAVNÍK	
	Kreslil KAŇA		
	Schválil	Číslo dokumentu 00-SD-00-00	
	Datum vydání 22.5.2017	List /	

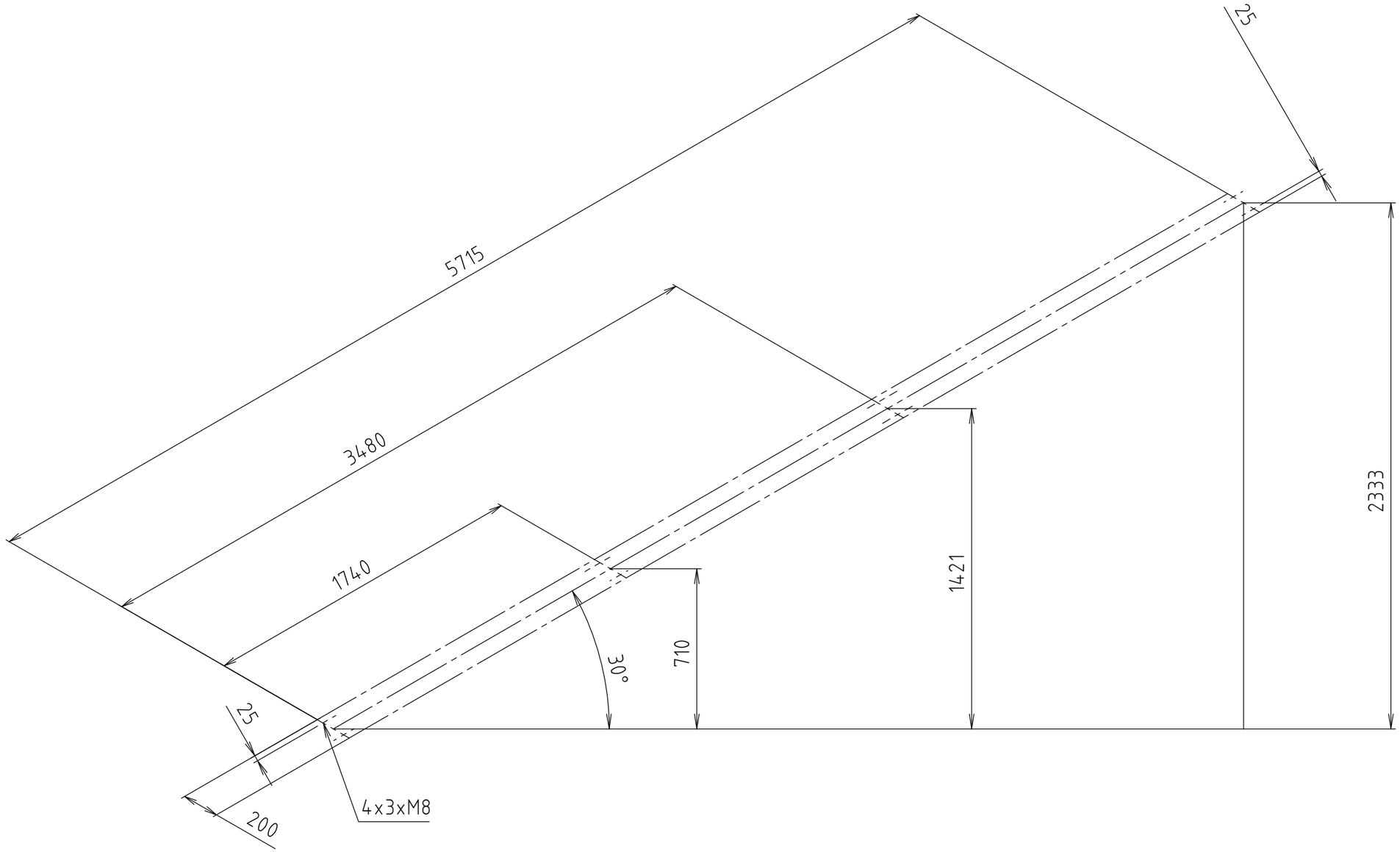

Struktura povrchu:	Hrany:	Měřítko 1:20	Přesnost ISO 2768
			Tolerování ISO 8015
			Promítání
Materiál -	Polotovar -	Hmotnost . kg	CHRÁNĚNO PODLE ISO 16016
VUT FSI **ÚADI**	Druh dokumentu KOTEVNÍ PLÁN	Název ŠNEKOVÝ DOPRAVNÍK	
	Kreslil KAŇA		
	Schválil	Číslo dokumentu 00-SD-00-01	
	Datum vydání 20.5.2017		List /

Číslo polož.	Název - označení / Výkres - norma	Polotovar / Materiál	Hmot.	J	Množ.
1	ŠNEK / 1-SD-00-01	1.4301	56.5	Kg	2
2	HŘÍDEL KONCOVÁ / 1-SD-00-02	∅ 45x165 ČSN 4255 10 / 1.4301	2,5	Kg	1
3	SPOJOVACÍ HŘÍDEL PROSTŘEDNÍ / 1-SD-00-03	∅ 45x255 ČSN 4255 10 / 1.4301	2,2	Kg	1
4	HŘÍDEL VSTUPNÍ / 1-SD-00-04	∅ 45x295 ČSN 4255 10 / 1.4301	1,8	Kg	1
5	ŽLAB S VÝPUSTÍ / 2-SD-00-01	1.4301	34	Kg	1
6	ŽLAB STŘEDOVÝ / 2-SD-00-02	1.4301	34,5	Kg	1
7	ŽLAB S NÁSYPKOU / 2-SD-00-03	1.4301	34	Kg	1
8	VÍKO KONCOVÉ / 2-SD-00-04	1.4301	16,4	Kg	1
9	VÍKO NA VSTUPU / 2-SD-00-05	1.4301	16,4	Kg	1
10	KONZOLA MOTORU / 2-SD-00-06	1.4301	5,7	Kg	1
11	ČELO NA VSTUPU / 2-SD-00-07	1.4301	1,9	Kg	1
12	ČELO NA VÝSTUPU / 2-SD-00-08	1.4301	1,9	Kg	1
13	PATKOVÝ KOTVÍCÍ PROFIL / 2-SD-00-09	1.4301	6,8	Kg	3
14	U-PROFIL (ZÁVĚS PODPŮRNÉHO LOŽISKA) / 2-SD-00-10	1.4301	0,8	Kg	1
15	ZÁVĚSNÝ NEREZOVÝ ŠROUB / 3-SD-00-01	1.4301	0,2	Kg	2
16	TRUBIČKA MAZACÍ HLAVICE / 3-SD-00-02	1.4301	0,1	Kg	1

VUT FSI ÚADI	Druh dokumentu: SEZNAM POLOŽEK	Název: ŠNEKOVÝ DOPRAVNÍK
	Kreslil: VOJTĚCH KAŇA	
	Schválil	Číslo dokumentu: 00-SD-00-00
	Datum vydání: 22.5.2017	List 1/4

Číslo polož.	Název - označení / Výkres - norma	Polotovar / Materiál	Hmot.	J	Množ.
17	TĚLO DOMKU NA KLUZNÉ LOŽISKO 3-SD-00-03	1.4301	1,3	Kg	1
18	VÍKO DOMKU NA KLUZNÉ LOŽISKO 3-SD-00-04	1.4301	0,6	Kg	2
19			X	Kg	X
20				Kg	
21				Kg	
22				Kg	
23	ELEKTROMOTOR 1LA7070-4AB		12	Kg	1
24	PŘEVODOVKA TOS ZNOJMO MTC 22EC		9	Kg	1
25	SPOJKA BKN 125.		5,6	Kg	1
26	LOŽISKOVÉ TĚLESO AXIÁLNĚ VOLNÉ FLN 509A		3,2	Kg	1
27	LOŽISKOVÉ TĚLESO AXIÁLNĚ VODÍCÍ FLN 509B		3,2	Kg	1
28	SOUDEČKOVÉ LOŽISKO SKF 22209-EK		0,5	Kg	1
29	DVOUŘADÉ NAKLÁPĚCÍ KULIČKOVÉ LOŽISKO SKF 1209 EKTN9		0,45	Kg	1
30	UPÍNACÍ POUZDRO NA KULIČKOVÉ LOŽISKO SKF H 209		0,23	Kg	1
31	UPÍNACÍ POUZDRO NA SOUDEČKOVÉ LOŽISKO SKF H 309		0,23	Kg	1
32	AXIÁLLNĚ VODÍCÍ KROUŽEK SKF ZW 75x85		0,08	Kg	1

VUT FSI ÚADI	Druh dokumentu SEZNAM POLOŽEK	Název ŠNEKOVÝ DOPRAVNÍK
	Kreslil VOJTĚCH KAŇA	
	Schválil	Číslo dokumentu 00-SD-00-00
	Datum vydání 22.5.2017	List 2/4

Číslo polož.	Název - označení / Výkres - norma	Polotovar / Materiál	Hmot.	J	Množ.
33	KLUZNÉ POUZDRO PBM 405040 M1G1		0,2	Kg	1
34	MAZACÍ HLAVICE KM5	1.4301	0,01	Kg	3
35	GUFERO GP45x52x7		0,05	Kg	2
36	ČEP 10x55x3,2B ISO 2341	1.4301	0,45	Kg	8
37	ZÁVLAČKA 3,2x20 ISO 1234	1.4301	0,08	Kg	8
38	ŠROUB ZÁPUSTNÝ S DRÁŽKOU ISO 2009 M6X20-A2-70		0,15	Kg	4
39	PERO TĚSNÉ 8e7x7x40	1.4301	0,06	Kg	1
40	ŠROUB S VÁLCOVOU HLAVOU ISO 4762 M8x30-A2-70		0,25	Kg	4
41	ŠROUB SE ŠESTIHRANNOU HLAVOU ISO 4017 M10x40-A2-70		0,45	Kg	4
42	ŠROUB SE ŠESTIHRANNOU HLAVOU ISO 4017 M10x35-A2-70		0,5	Kg	6
43	ŠROUB SE ŠESTIHRANNOU HLAVOU ISO 4017 M10x25-A2-70		1,85	Kg	28
44	ŠROUB SE ŠESTIHRANNOU HLAVOU ISO 4017 M8x16-A2-70		1,4	Kg	26
45	PODLOŽKA M10 ISO 7093	1.4301	0,03	Kg	10
46	PODLOŽKA M8 ISO 10669	1.4301	0,25	Kg	58
47	MATICE M8 ISO 4034		0,85	Kg	32
48	MATICE M10 ISO 4032		0,2	Kg	10

VUT FSI ÚADI	Druh dokumentu SEZNAM POLOŽEK	Název ŠNEKOVÝ DOPRAVNÍK
	Kreslil VOJTĚCH KAŇA	
	Schválil	Číslo dokumentu 00-SD-00-00
	Datum vydání 22.5.2017	List 4/4

Číslo polož.	Název - označení / Výkres - norma	Polotovar / Materiál	Hmot.	J	Množ.
49				Kg	
50	POJIŠŤOVAČ ZÁVITOVÝCH SPOJŮ LOXEAL 55		0,5	Kg	1
51					
52					
53					
54					
55					
56					
57					
58					
59					
60					
61					
62					
63					
64					

VUT FSI ÚADI	Druh dokumentu SEZNAM POLOŽEK	Název ŠNEKOVÝ DOPRAVNÍK
	Kreslil VOJTĚCH KAŇA	
	Schválil	Číslo dokumentu 00-SD-00-00
	Datum vydání 22.5.2017	List /

Číslo polož.	Název - označení / Výkres - norma	Polotovar / Materiál	Hmot.	J	Množ.
1	HŘÍDEL ŠNEKU 01-SD-00-06	1.4301			1
2	ŠNEKOVNICE TAUROS	1.4301			1
3	ELEKTRODA FOX EAS 2-A				

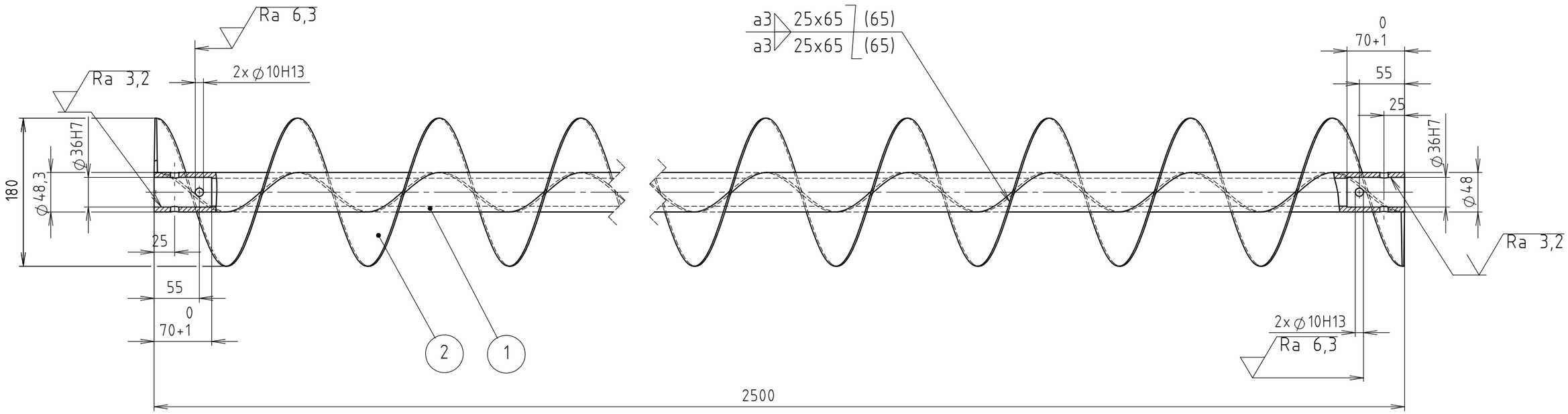

METODA SVAŘOVÁNÍ: 141
JAKOST SVARŮ DLE ČSN EN ISO 5817-D
PŘESNOST SVAŘENCE DLE ČSN EN ISO 13920-A. F
METODA KONTROLY: VT
KVALIFIKACE SVAŘENCE DLE ČSN EN ISO 9606-1
CELKOVÁ DÉLKA SVARŮ a3

Struktura povrchu:	Hrany: 0,5 0,5	Měřítko 1:5	Přesnost ISO 2768 M-H Tolerování ISO 8015 Promítání
Materiál -	Polotovar -	Hmotnost . kg	CHRÁNĚNO PODLE ISO 16016
VUT FSI **ÚADI**	Druh dokumentu VÝKRES SVAŘENCE Kreslil KAŇA Schválil Datum vydání 20.5.2017	Název SEGMENT ŠNEKU Číslo dokumentu SN-00-01 List /	

Číslo položž.	Název - označení / Výkres - norma	Polotovar / Materiál	Hmot.	J	Množ.
1	TĚLO ŽLABU-PLECHOVÝ DÍL				1
	02-SD-00-07	1.4301			
2	PŘÍRUBA ŽLABU				2
	02-SD-00-08	1.4301			
3	ELEKTRODA				
	FOX EAS 2-A				

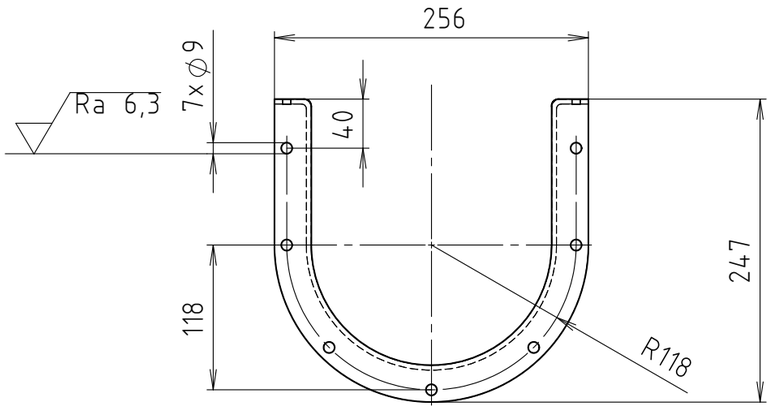

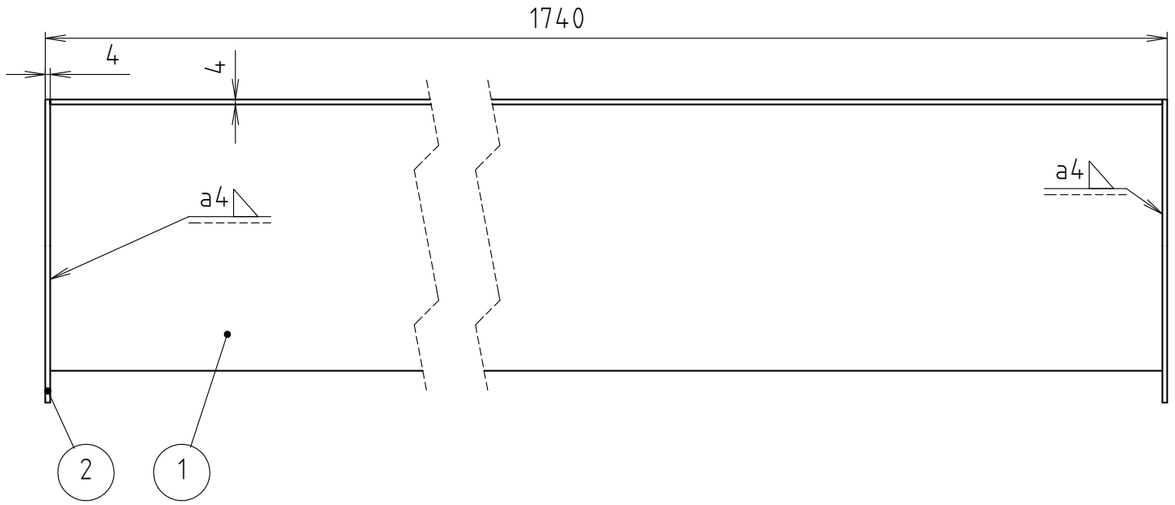

METODA SVAŘOVÁNÍ: 141
JAKOST SVARŮ DLE ČSN EN ISO 5817-D
PŘESNOST SVAŘENCE DLE ČSN EN ISO 13920-A. F
METODA KONTROLY: VT
KVALIFIKACE SVAŘENCE DLE ČSN EN ISO 9606-1
CELKOVÁ DÉLKA SVARŮ a3

Struktura povrchu:	Hrany: 0,5 0,5	Měřítko 1:5	Přesnost ISO 2768-mH Tolerování ISO 8015 Promítání
Materiál -	Polotovar -	Hmotnost . kg	CHRÁNĚNO PODLE ISO 16016
VUT FSI **ÚADI**	Druh dokumentu VÝKRES SVAŘENCE Kreslil KAŇA Schválil Datum vydání 20.5.2017	Název VÝSTUPNÍ HŘÍDEL Číslo dokumentu SN-00-01 List /	

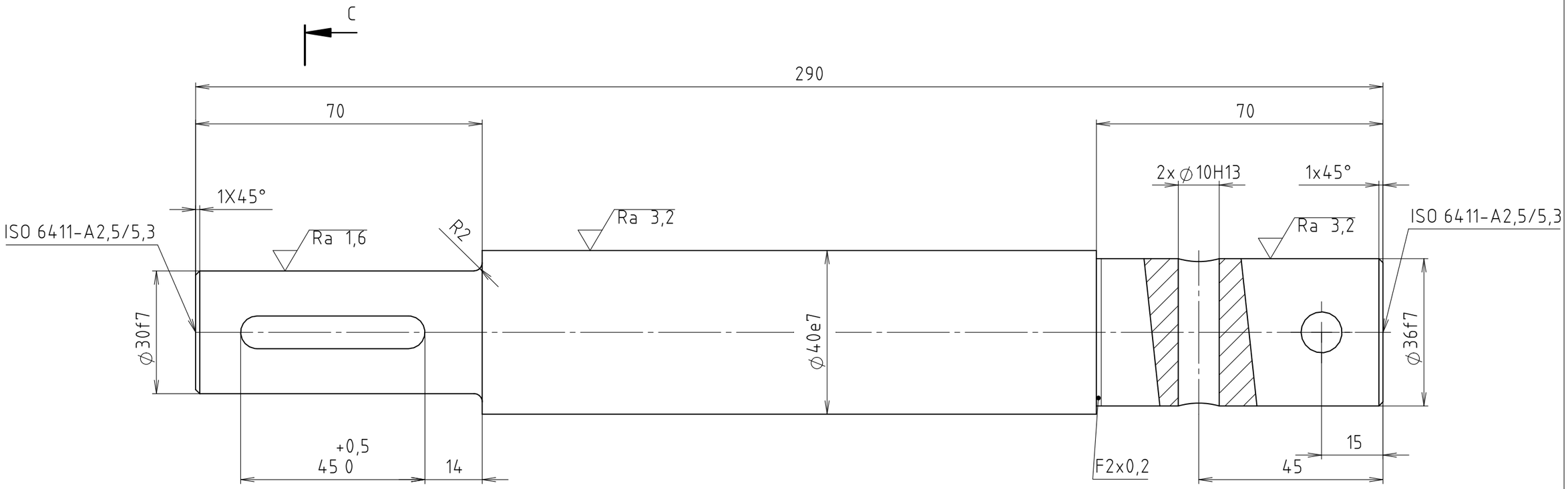

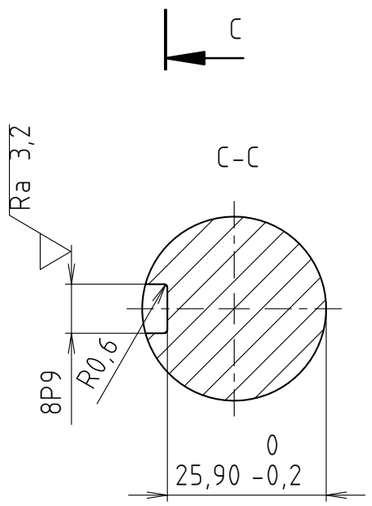

Struktura povrchu: Ra 6,3	Hrany: 0,5 0,5	Měřítko 1:1	Přesnost ISO 2768-mH Tolerování ISO 8015 Promítání
Materiál - 1.4301	Polotovar - ∅45×295 ČSN 425510	Hmotnost 2,5 kg	CHRÁNĚNO PODLE ISO 16016
VUT FSI **ÚADI**	Druh dokumentu VÝROBNÍ VÝKRES	Název HŘÍDEL VSTUPNÍ	
	Kreslil KAŇA		
	Schválil	Číslo dokumentu 1-SD-00-04	
	Datum vydání 20.5.2017		List /

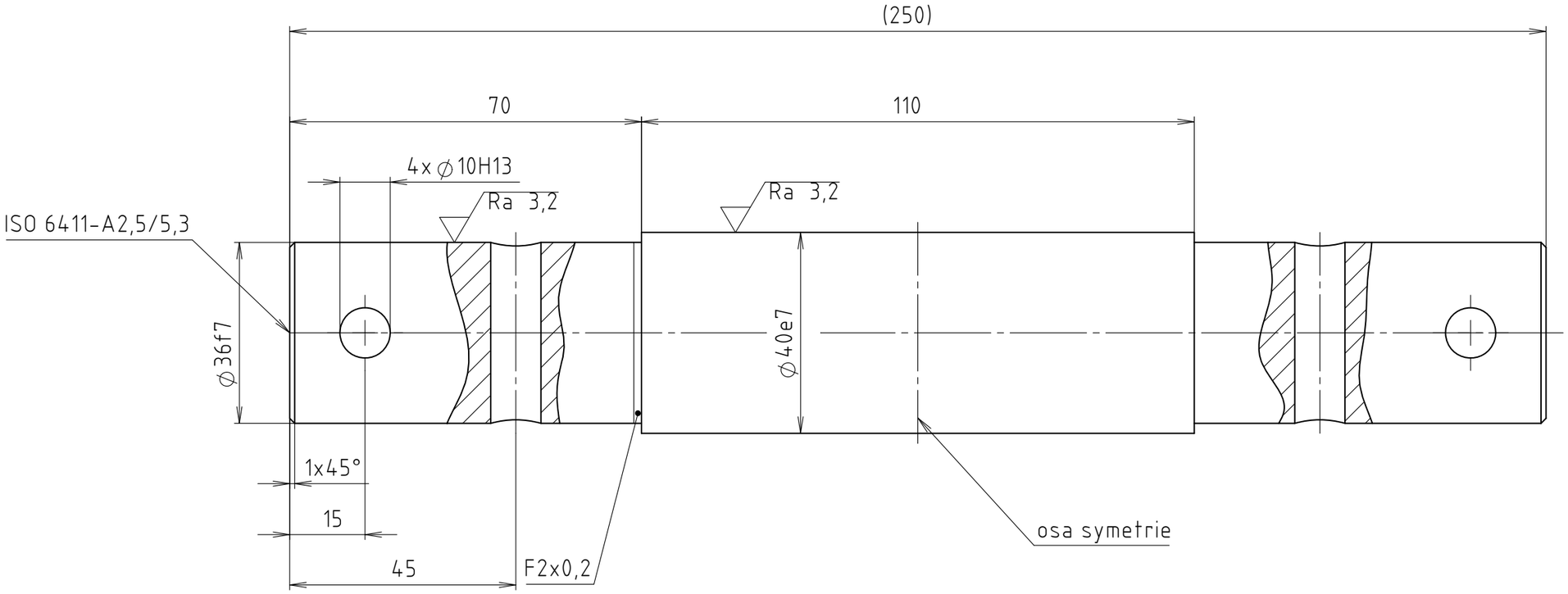

Struktura povrchu: Ra 6,3	Hrany: 0,5 0,5		Měřítko 1:1	Přesnost ISO 2768
				Tolerování ISO 8015
				Promítání
Materiál - 1.4301	Polotovar - ⌀45×255 ČSN 425510		Hmotnost . 2,2 kg	CHRÁNĚNO PODLE ISO 16016
VUT FSI **ÚADI**	Druh dokumentu VÝROBNÍ VÝKRES		Název SPOJOVACÍ HŘÍDEL PROSTŘEDNÍ	
	Kreslil KAŇA			
	Schválil		Číslo dokumentu 01-SD-00-03	
	Datum vydání 20.5.2017		List /	

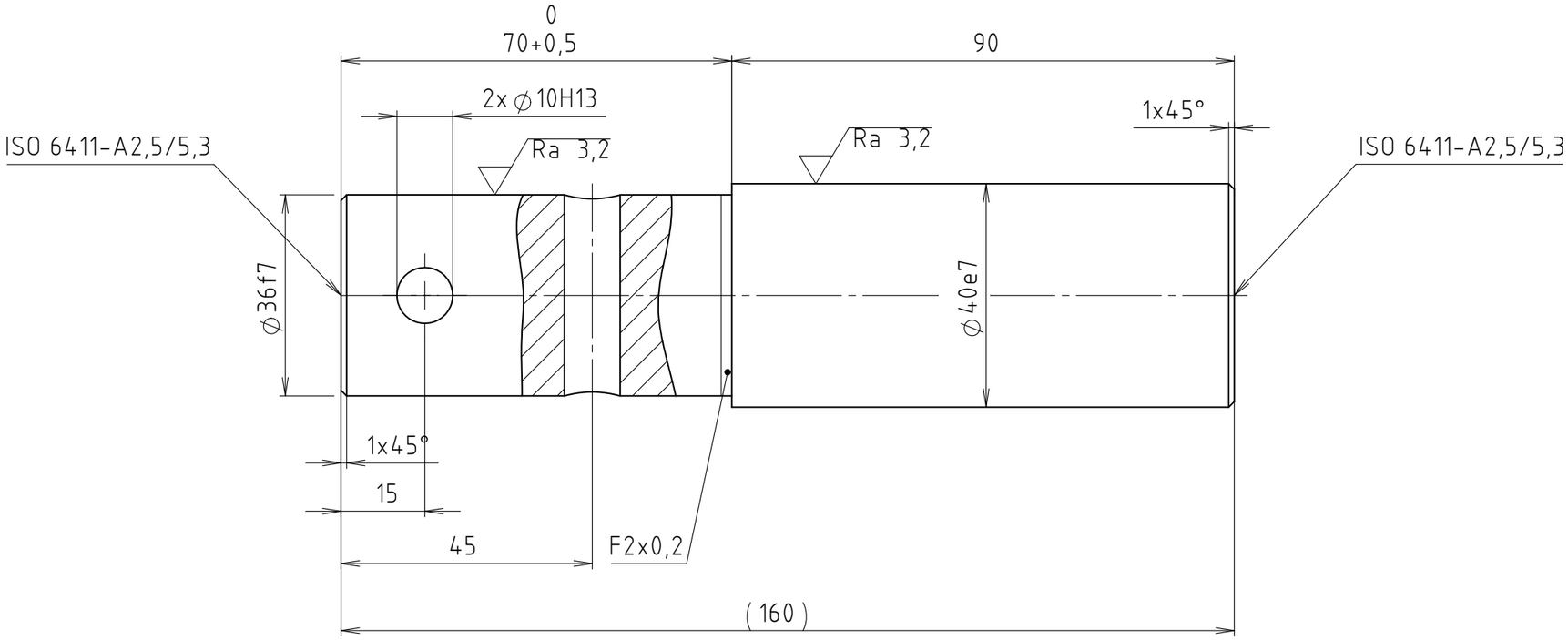

Struktura povrchu: Ra 6,3	Hrany: 0,5 0,5		Měřítko 1:1	Přesnost ISO 2768-mH Tolerování ISO 8015 Promítání
Materiál - 1.4301	Polotovar - ∅45×165 ČSN 425510		Hmotnost . 1,8 kg	CHRÁNĚNO PODLE ISO 16016
VUT FSI **ÚADI**	Druh dokumentu VÝROBNÍ VÝKRES		Název HŘÍDEL KONCOVÁ	
	Kreslil KAŇA			
	Schválil		Číslo dokumentu 01-SD-00-02	
	Datum vydání 20.5.2017			List /