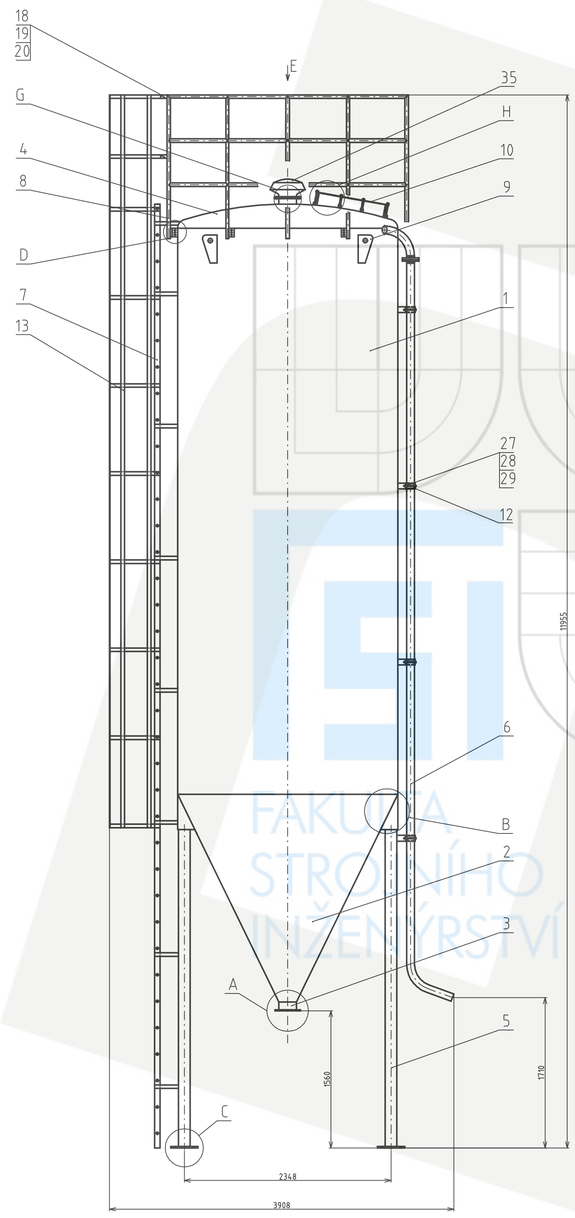

pol.	Název – označení / Výkres – norma	Polotovar / Materiál	Hmot. kg	J	Mn.
2	Trubka 2 4-5033-01/07.2	TR60,3x5 ČSN 42 5310 11 353	9,1		8
1	Trubka 1 4-5033-01/07.1	TR60,3x5 ČSN 42 5310 11 353	8,8		8

Přesnost ISO 2768-mk | Materiál 11 373 | T.O. 001
Tolerování ISO 8015 | Polotovar PS-5600X2850 ČSN 42 5370
Promítání | Hrubá hmotnost 600 kg

ÚSTAV DOPRAVNÍ TECHNIKY
VUT V Brně - Fakulta strojního inženýrství

Změna	Datum	Index	Podpis
Navrhl PERNA	Poznámka	Měřítko	Název
Přezkoušel		1:20	VZPĚRA
Technolog			
Normalizace	Starý výkres		Číslo výkresu
Schválil	Č.seznamu		4-5033-01/15
Datum 16.5.2009	Č.sestavy 0-5033-01/00	List 1	List

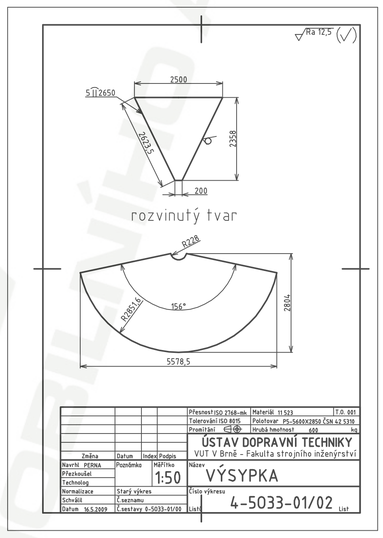

Přesnost ISO 2768-mk | Materiál 11 523 | T.O. 001
Tolerování ISO 8015 | Polotovar PS-5600X2850 ČSN 42 5370
Promítání | Hrubá hmotnost 600 kg

ÚSTAV DOPRAVNÍ TECHNIKY
VUT V Brně - Fakulta strojního inženýrství

Změna	Datum	Index	Podpis
Navrhl PERNA	Poznámka	Měřítko	Název
Přezkoušel		1:50	VÝSYPKA
Technolog			
Normalizace	Starý výkres		Číslo výkresu
Schválil	Č.seznamu		4-5033-01/02
Datum 16.5.2009	Č.sestavy 0-5033-01/00	List 1	List

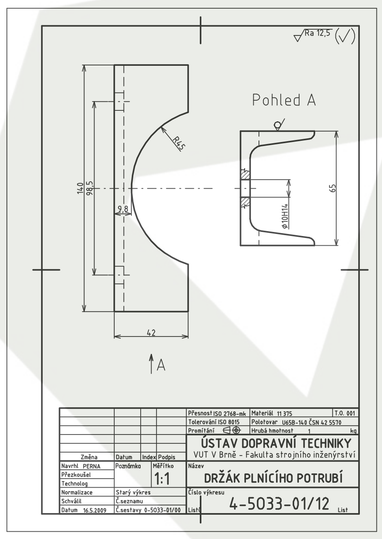

Přesnost ISO 2768-mk | Materiál 11 375 | T.O. 001
Tolerování ISO 8015 | Polotovar U650-1L6 ČSN 42 5579
Promítání | Hrubá hmotnost 1 kg

ÚSTAV DOPRAVNÍ TECHNIKY
VUT V Brně - Fakulta strojního inženýrství

Změna	Datum	Index	Podpis
Navrhl PERNA	Poznámka	Měřítko	Název
Přezkoušel		1:1	DRŽÁK PLNÍCÍHO POTRUBÍ
Technolog			
Normalizace	Starý výkres		Číslo výkresu
Schválil	Č.seznamu		4-5033-01/12
Datum 16.5.2009	Č.sestavy 0-5033-01/00	List 1	List

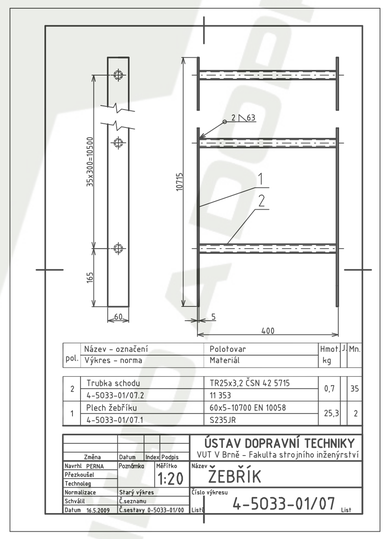

pol.	Název – označení / Výkres – norma	Polotovar / Materiál	Hmot. kg	J	Mn.
2	Trubka schodu 4-5033-01/07.2	TR25x3,2 ČSN 42 5715 11 353	0,7		35
1	Plech žebříku 4-5033-01/07.1	60x5-10700 EN 10058 S235JR	25,3		2

ÚSTAV DOPRAVNÍ TECHNIKY
VUT V Brně - Fakulta strojního inženýrství

Změna	Datum	Index	Podpis
Navrhl PERNA	Poznámka	Měřítko	Název
Přezkoušel		1:20	ŽEBŘÍK
Technolog			
Normalizace	Starý výkres		Číslo výkresu
Schválil	Č.seznamu		4-5033-01/07
Datum 16.5.2009	Č.sestavy 0-5033-01/00	List 1	List

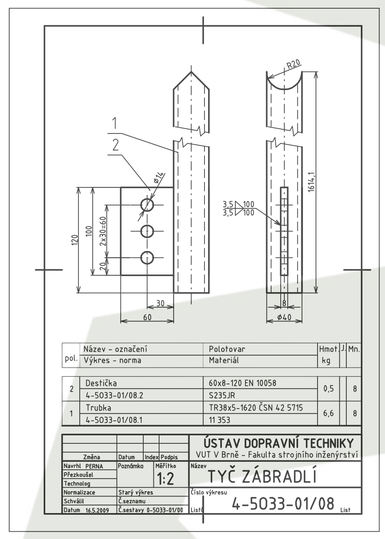

pol.	Název – označení / Výkres – norma	Polotovar / Materiál	Hmot. kg	J	Mn.
2	Destička 4-5033-01/08.2	60x8-120 EN 10058 S235JR	0,5		8
1	Trubka 4-5033-01/08.1	TR38x5-1620 ČSN 42 5715 11 353	6,6		8

ÚSTAV DOPRAVNÍ TECHNIKY
VUT V Brně - Fakulta strojního inženýrství

Změna	Datum	Index	Podpis
Navrhl PERNA	Poznámka	Měřítko	Název
Přezkoušel		1:2	TYČ ZÁBRADLÍ
Technolog			
Normalizace	Starý výkres		Číslo výkresu
Schválil	Č.seznamu		4-5033-01/08
Datum 16.5.2009	Č.sestavy 0-5033-01/00	List 1	List

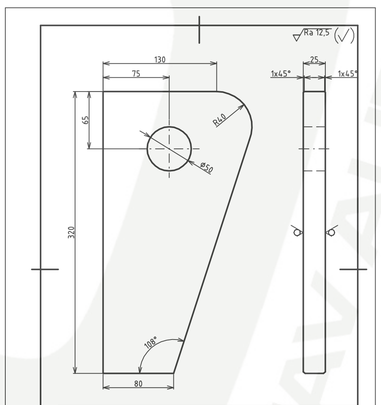

pol.	Název – označení / Výkres – norma	Polotovar / Materiál	Hmot. kg	J	Mn.
2	Trubka 2 4-5033-01/07.2	TR60,3x5 ČSN 42 5310 11 353	9,1		8
1	Trubka 1 4-5033-01/07.1	TR60,3x5 ČSN 42 5310 11 353	8,8		8

ÚSTAV DOPRAVNÍ TECHNIKY
VUT V Brně - Fakulta strojního inženýrství

Změna	Datum	Index	Podpis
Navrhl PERNA	Poznámka	Měřítko	Název
Přezkoušel		1:20	VZPĚRA
Technolog			
Normalizace	Starý výkres		Číslo výkresu
Schválil	Č.seznamu		4-5033-01/15
Datum 16.5.2009	Č.sestavy 0-5033-01/00	List 1	List

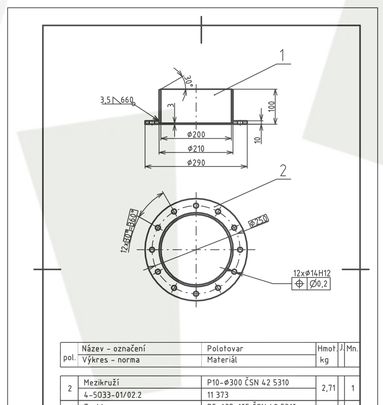

pol.	Název – označení / Výkres – norma	Polotovar / Materiál	Hmot. kg	J	Mn.
2	Mezikruží 4-5033-01/02.2	P10-⌀300 ČSN 42 5310 11 373	2,71		1
1	Trubka 4-5033-01/02.1	P5-635x105 ČSN 42 5310 11 523	2,61		1

ÚSTAV DOPRAVNÍ TECHNIKY
VUT V Brně - Fakulta strojního inženýrství

Změna	Datum	Index	Podpis
Navrhl PERNA	Poznámka	Měřítko	Název
Přezkoušel		1:5	VÝPUST
Technolog			
Normalizace	Starý výkres		Číslo výkresu
Schválil	Č.seznamu		4-5033-01/03
Datum 16.5.2009	Č.sestavy 0-5033-01/00	List 1	List

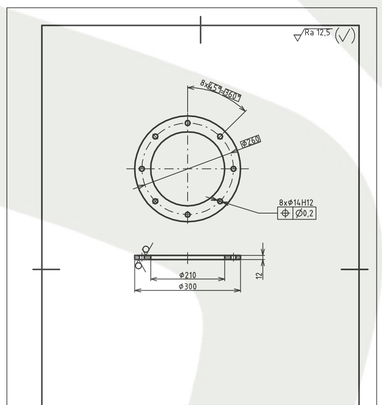

Přesnost ISO 2768-mk | Materiál 11 373 | T.O. 001
Tolerování ISO 8015 | Polotovar P10-⌀930 ČSN 42 5310
Promítání | Hrubá hmotnost 9,3 kg

ÚSTAV DOPRAVNÍ TECHNIKY
VUT V Brně - Fakulta strojního inženýrství

Změna	Datum	Index	Podpis
Navrhl PERNA	Poznámka	Měřítko	Název
Přezkoušel		1:5	MEZIKRUŽÍ 2
Technolog			
Normalizace	Starý výkres		Číslo výkresu
Schválil	Č.seznamu		4-5033-01/14
Datum 16.5.2009	Č.sestavy 0-5033-01/00	List 1	List

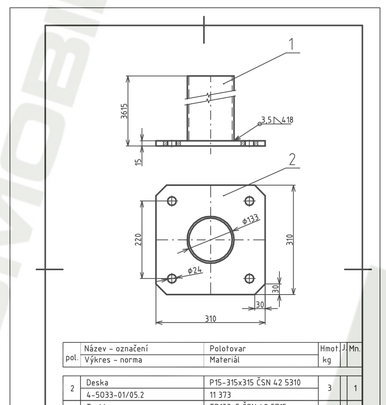

pol.	Název – označení / Výkres – norma	Polotovar / Materiál	Hmot. kg	J	Mn.
2	Deska 4-5033-01/05.2	P15-315x315 ČSN 42 5310 11 373	3		1
1	Trubka 4-5033-01/05.1	TR133x5 ČSN 42 5715 11 353	57,2		1

ÚSTAV DOPRAVNÍ TECHNIKY
VUT V Brně - Fakulta strojního inženýrství

Změna	Datum	Index	Podpis
Navrhl PERNA	Poznámka	Měřítko	Název
Přezkoušel		1:5	NOHA
Technolog			
Normalizace	Starý výkres		Číslo výkresu
Schválil	Č.seznamu		4-5033-01/05
Datum 16.5.2009	Č.sestavy 0-5033-01/00	List 1	List

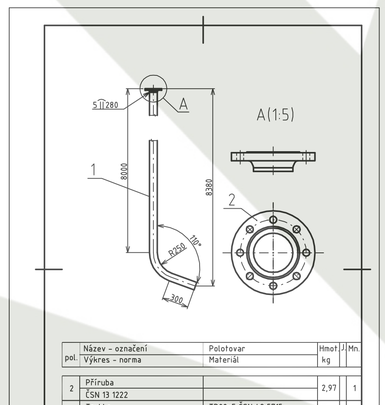

pol.	Název – označení / Výkres – norma	Polotovar / Materiál	Hmot. kg	J	Mn.
2	Příruba ČSN 13 1222		2,97		1
1	Trubka 4-5033-01/04.1	TR89x5 ČSN 42 5715 11 353	93,6		1

ÚSTAV DOPRAVNÍ TECHNIKY
VUT V Brně - Fakulta strojního inženýrství

Změna	Datum	Index	Podpis
Navrhl PERNA	Poznámka	Měřítko	Název
Přezkoušel		1:20	PLNÍCÍ POTRUBÍ
Technolog			
Normalizace	Starý výkres		Číslo výkresu
Schválil	Č.seznamu		4-5033-01/06
Datum 16.5.2009	Č.sestavy 0-5033-01/00	List 1	List

Přesnost ISO 2768-mk | Materiál 11 373 | T.O. 001
Tolerování ISO 8015 | Polotovar PS-325X170 ČSN 42 5310
Promítání | Hrubá hmotnost 7,2 kg

ÚSTAV DOPRAVNÍ TECHNIKY
VUT V Brně - Fakulta strojního inženýrství

Změna	Datum	Index	Podpis
Navrhl PERNA	Poznámka	Měřítko	Název
Přezkoušel		1:2	ZÁVĚSNÉ OKO
Technolog			
Normalizace	Starý výkres		Číslo výkresu
Schválil	Č.seznamu		4-5033-01/09
Datum 24.4.2009	Č.sestavy 0-5033-01/00	List 1	List

pol.	Název – označení / Výkres – norma	Polotovar / Materiál	Hmot. kg	J	Mn.
2	Mezikruží 4-5033-01/02.2	P10-⌀300 ČSN 42 5310 11 373	2,71		1
1	Trubka 4-5033-01/02.1	P5-635x105 ČSN 42 5310 11 523	2,61		1

ÚSTAV DOPRAVNÍ TECHNIKY
VUT V Brně - Fakulta strojního inženýrství

Změna	Datum	Index	Podpis
Navrhl PERNA	Poznámka	Měřítko	Název
Přezkoušel		1:5	VÝPUST
Technolog			
Normalizace	Starý výkres		Číslo výkresu
Schválil	Č.seznamu		4-5033-01/03
Datum 16.5.2009	Č.sestavy 0-5033-01/00	List 1	List

Přesnost ISO 2768-mk | Materiál 11 373 | T.O. 001
Tolerování ISO 8015 | Polotovar P10-⌀930 ČSN 42 5310
Promítání | Hrubá hmotnost 9,3 kg

ÚSTAV DOPRAVNÍ TECHNIKY
VUT V Brně - Fakulta strojního inženýrství

Změna	Datum	Index	Podpis
Navrhl PERNA	Poznámka	Měřítko	Název
Přezkoušel		1:5	MEZIKRUŽÍ 2
Technolog			
Normalizace	Starý výkres		Číslo výkresu
Schválil	Č.seznamu		4-5033-01/14
Datum 16.5.2009	Č.sestavy 0-5033-01/00	List 1	List

pol.	Název – označení / Výkres – norma	Polotovar / Materiál	Hmot. kg	J	Mn.
2	Deska 4-5033-01/05.2	P15-315x315 ČSN 42 5310 11 373	3		1
1	Trubka 4-5033-01/05.1	TR133x5 ČSN 42 5715 11 353	57,2		1

ÚSTAV DOPRAVNÍ TECHNIKY
VUT V Brně - Fakulta strojního inženýrství

Změna	Datum	Index	Podpis
Navrhl PERNA	Poznámka	Měřítko	Název
Přezkoušel		1:5	NOHA
Technolog			
Normalizace	Starý výkres		Číslo výkresu
Schválil	Č.seznamu		4-5033-01/05
Datum 16.5.2009	Č.sestavy 0-5033-01/00	List 1	List

pol.	Název – označení / Výkres – norma	Polotovar / Materiál	Hmot. kg	J	Mn.
2	Příruba ČSN 13 1222		2,97		1
1	Trubka 4-5033-01/04.1	TR89x5 ČSN 42 5715 11 353	93,6		1

ÚSTAV DOPRAVNÍ TECHNIKY
VUT V Brně - Fakulta strojního inženýrství

Změna	Datum	Index	Podpis
Navrhl PERNA	Poznámka	Měřítko	Název
Přezkoušel		1:20	PLNÍCÍ POTRUBÍ
Technolog			
Normalizace	Starý výkres		Číslo výkresu
Schválil	Č.seznamu		4-5033-01/06
Datum 16.5.2009	Č.sestavy 0-5033-01/00	List 1	List

pol.	Název – označení / Výkres – norma	Polotovar / Materiál	Hmot. kg	J	Mn.
1	PLÁŠŤ ZÁSOBNÍKU 3-5033-01/01		2100		1
2	VÝSYPKA 4-5033-01/02		600		1
3	VÝPUST 4-5033-01/03		5,3		1
4	STŘECHA 4-5033-01/04		300		1
5	NOHA 4-5033-01/05		60		4
6	PLNÍCÍ POTRUBÍ 4-5033-01/06		97		1
7	ŽEBŘÍK 4-5033-01/07		75		1
8	TYČ ZÁBRADLÍ 4-5033-01/08		7		8
9	ZÁVĚSNÉ OKO 4-5033-01/09		7,2		4
10	VÍKO 4-5033-01/10		22		1
11	ŠROUB VÍKA 4-5033-01/11		0,35		6
12	DRŽÁK PLNÍCÍHO POTRUBÍ 4-5033-01/12		1		8
13	OCHRANNÉ ZÁBRADLÍ 4-5033-01/16		45		1
14	MEZIKRUŽÍ 4-5033-01/14		0,3		1

ÚSTAV DOPRAVNÍ TECHNIKY
VUT V Brně - Fakulta strojního inženýrství

Změna	Datum	Index	Podpis
Navrhl PERNA	Poznámka	Měřítko	Název
Přezkoušel			ZÁVĚSNÉ OKO
Technolog			
Normalizace	Starý výkres		Číslo výkresu
Schválil	Č.seznamu		K-4-5033-01/00
Datum 24.5.2009	Č.sestavy 0-5033-01/00	List 3	List 1

pol.	Název – označení / Výkres – norma	Polotovar / Materiál	Hmot. kg	J	Mn.
15	VZPĚRA 4-5033-01/15		25,6		4
16	DESTIČKA 4-5033-01/16	40x40-5 ČSN 42 5522 11 373	3,1		12
17					
18	ŠROUB M8 x 20 ČSN EN 24014		0,05		8
19	MATICE M8 ČSN 02 1401		0,02		8
20	PODLOŽKA 8 ČSN 02 1702.10		0,01		8
21	ŠROUB M8 x 30 ČSN EN 24014		0,05		8
22	MATICE M8 ČSN 02 1402.2		0,02		8
23	PODLOŽKA B 8 ČSN 02 1702.10		0,01		8
24	ŠROUB M14 x 50 ČSN EN 24014		0,1		27
25	MATICE M14 ČSN 02 1402.2		0,05		27
26	PODLOŽKA B 14 ČSN 02 1702.10		0,02		27
27	ŠROUB M10 x 130 ČSN EN 24014		0,05		8
28	MATICE M10 ČSN 02 1402.2		0,02		8

ÚSTAV DOPRAVNÍ TECHNIKY
VUT V Brně - Fakulta strojního inženýrství

Změna	Datum	Index	Podpis
Navrhl PERNA	Poznámka	Měřítko	Název
Přezkoušel			ZÁVĚSNÉ OKO
Technolog			
Normalizace	Starý výkres		Číslo výkresu
Schválil	Č.seznamu		K-4-5033-01/00
Datum 24.5.2009	Č.sestavy 0-5033-01/00	List 3	List 2

pol.	Název – označení / Výkres – norma	Polotovar / Materiál	Hmot. kg	J	Mn.
29	PODLOŽKA B 10 ČSN 02 1702.10		0,01		8
30	ČEP B 6X34X1,6 ČSN 02 2112		0,02		6
31	PODLOŽKA B 6 ČSN 02 1702.10		0,01		6
32	ZÁVLAČKA 1,6 X 15 ČSN 02 1781.00		0,001		6
33	MATICE M16 ČSN 02 1402.2		0,02		6
34	PODLOŽKA B 16 ČSN 02 1702.10		0,01		6
35	POJISTNÉ ÚSTROJÍ PU 310		48		1
36					
37					
38					
39					
40					
41					
42					

ÚSTAV DOPRAVNÍ TECHNIKY
VUT V Brně - Fakulta strojního inženýrství

Změna	Datum	Index	Podpis
Navrhl PERNA	Poznámka	Měřítko	Název
Přezkoušel			ZÁVĚSNÉ OKO
Technolog			
Normalizace	Starý výkres		Číslo výkresu
Schválil	Č.seznamu		K-4-5033-01/00
Datum 24.5.2009	Č.sestavy 0-5033-01/00	List 3	List 3

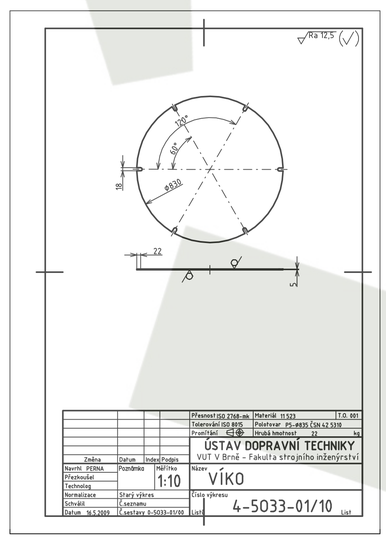

Přesnost ISO 2768-mk | Materiál 11 523 | T.O. 001
Tolerování ISO 8015 | Polotovar PS-⌀835 ČSN 42 5310
Promítání | Hrubá hmotnost 22 kg

ÚSTAV DOPRAVNÍ TECHNIKY
VUT V Brně - Fakulta strojního inženýrství

Změna	Datum	Index	Podpis
Navrhl PERNA	Poznámka	Měřítko	Název
Přezkoušel		1:10	VÍKO
Technolog			
Normalizace	Starý výkres		Číslo výkresu
Schválil	Č.seznamu		4-5033-01/10
Datum 16.5.2009	Č.sestavy 0-5033-01/00	List 1	List

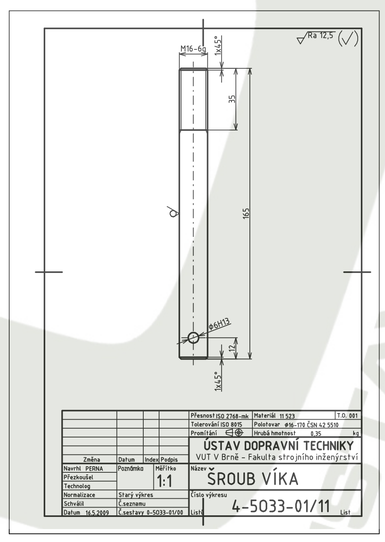

Přesnost ISO 2768-mk | Materiál 11 523 | T.O. 001
Tolerování ISO 8015 | Polotovar ⌀16-170 ČSN 42 5510
Promítání | Hrubá hmotnost 6,35 kg

ÚSTAV DOPRAVNÍ TECHNIKY
VUT V Brně - Fakulta strojního inženýrství

Změna	Datum	Index	Podpis
Navrhl PERNA	Poznámka	Měřítko	Název
Přezkoušel		1:1	ŠROUB VÍKA
Technolog			
Normalizace	Starý výkres		Číslo výkresu
Schválil	Č.seznamu		4-5033-01/11
Datum 16.5.2009	Č.sestavy 0-5033-01/00	List 1	List