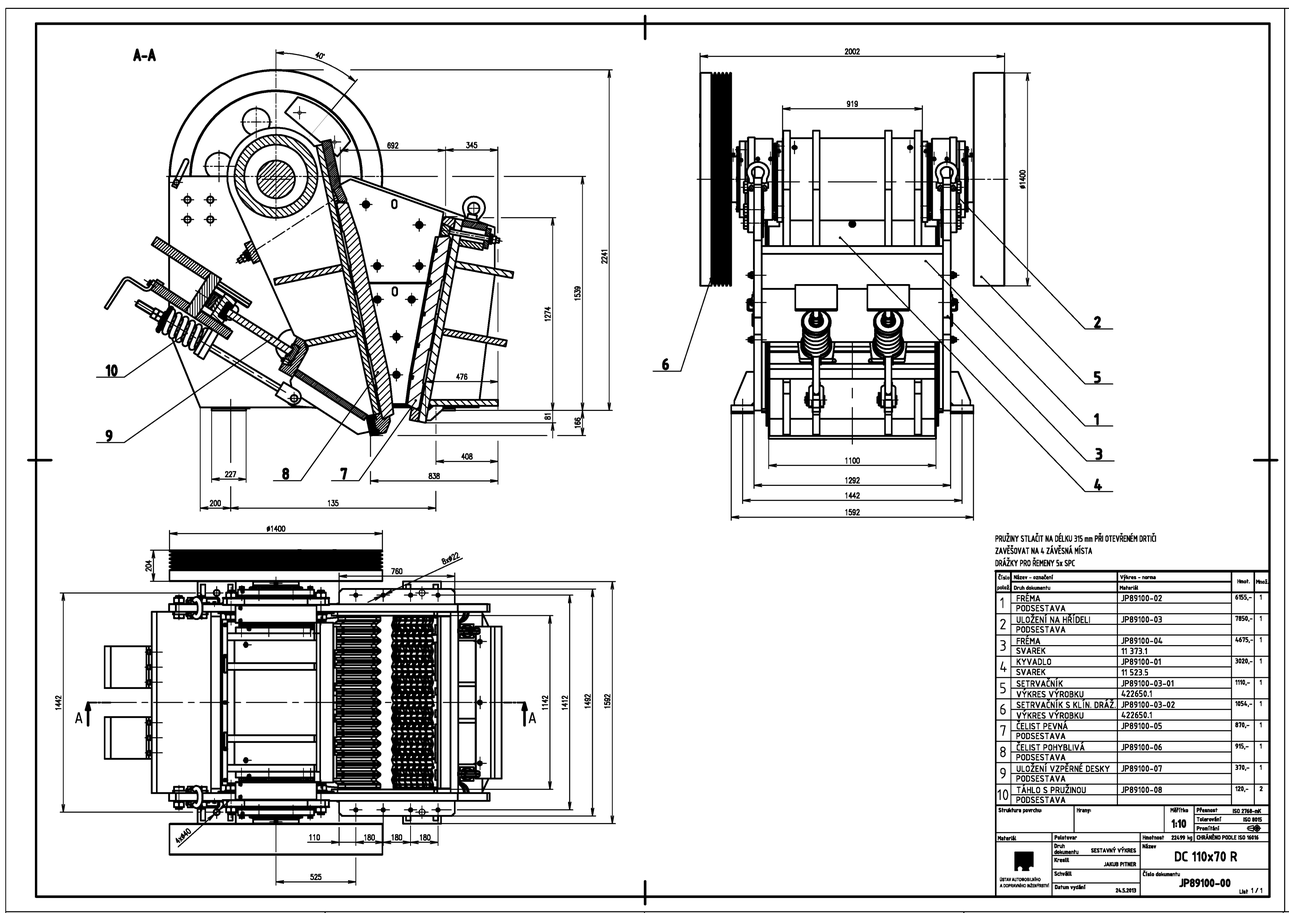

Číslo pozice	Název - označení / Druh dokumentu	Výkres - norma / Materiál	Hmot.	Počet
1	ŘEMA / PODSESTAVA	JP89100-02	655,-	1
2	ULOŽENÍ NA HŘÍDELI / PODSESTAVA	JP89100-03	785,-	1
3	ŘEMA / SVAREK	JP89100-04 / 11 373.1	469,-	1
4	KYVADLO / SVAREK	JP89100-01 / 11 523.5	3020,-	1
5	SETRVAČNÍK / VÝKRES VÝROBKU	JP89100-03-01 / 422650.1	1110,-	1
6	SETRVAČNÍK S KLÍN. DRÁŽ. / VÝKRES VÝROBKU	JP89100-03-02 / 422650.1	1054,-	1
7	ČELIST PEVNÁ / PODSESTAVA	JP89100-05	870,-	1
8	ČELIST POHYBLIVÁ / PODSESTAVA	JP89100-06	915,-	1
9	ULOŽENÍ VZPĚRNÉ DESKY / PODSESTAVA	JP89100-07	370,-	1
10	TÁHLO S PRUŽINOU / PODSESTAVA	JP89100-08	120,-	2

Struktura povrchu | Hrany | Měřítko 1:10 | Přesnost ISO 2768-mK | Tolerování ISO 8015 | Použití ČSN EN | Materiál | Polotovar | Hmotnost 224,99 kg | CHRÁNĚNO PODLE ISO 16016 | Druh dokumentu SESTAVNÝ VÝKRES | Kreslil JAKUB PITNER | Schválil | Datum vydání 24.5.2013 | Název DC 110x70 R | Číslo dokumentu JP89100-00 | List 1 / 1

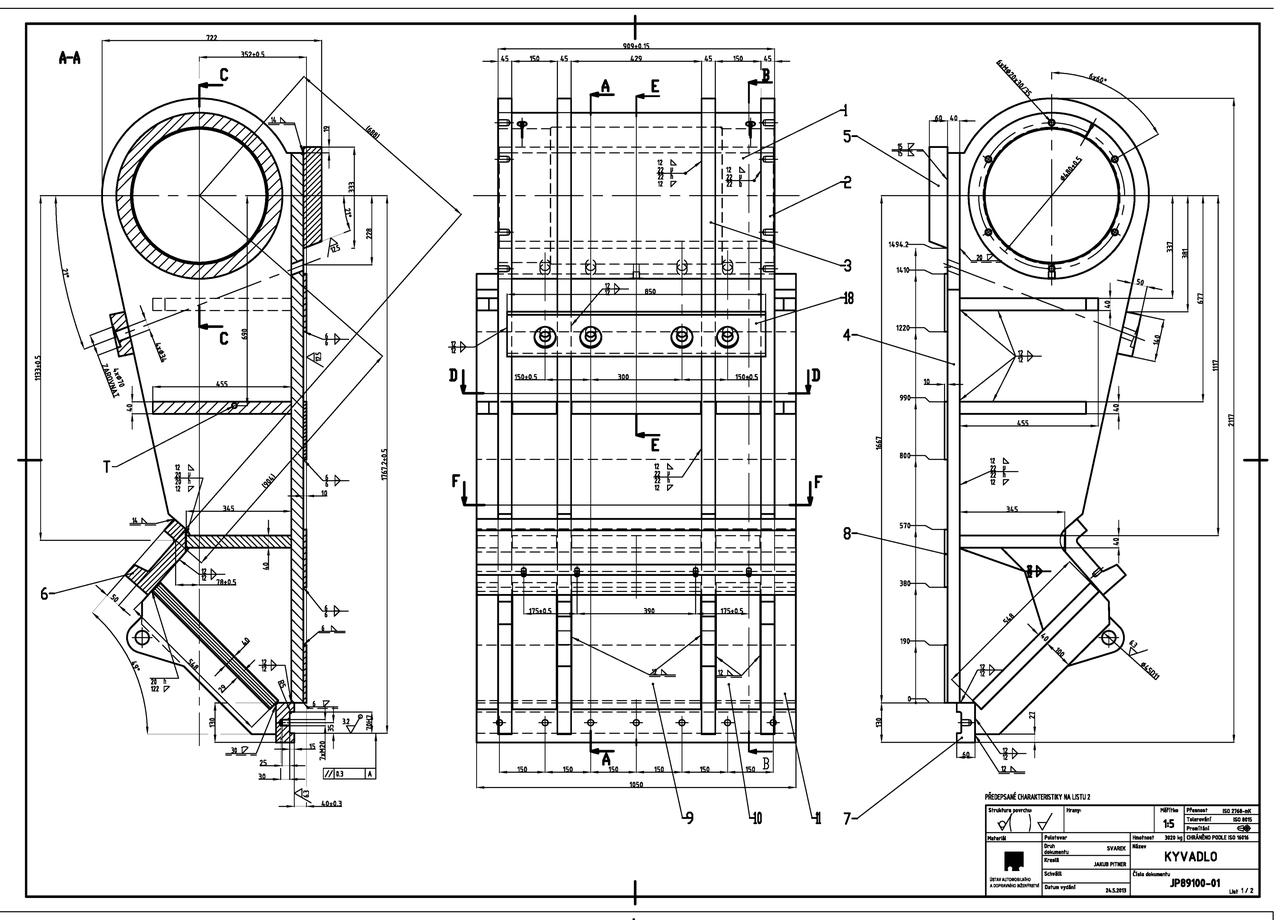

Struktura povrchu | Hrany | Měřítko 1:5 | Přesnost ISO 2768-mK | Tolerování ISO 8015 | Použití ČSN EN | Materiál | Polotovar | Hmotnost 3020 kg | CHRÁNĚNO PODLE ISO 16016 | Druh dokumentu SVAREK | Kreslil JAKUB PITNER | Schválil | Datum vydání 24.5.2013 | Název KYVADLO | Číslo dokumentu JP89100-01 | List 1 / 2

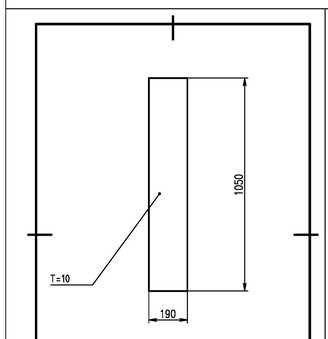

VÝPALEK JE ŘEZÁN PLAZMOU PRO SILNOSTĚNNÉ PLECHY

Struktura povrchu | Hrany | Měřítko 1:15 | Přesnost ISO 2768-mK | Tolerování ISO 8015 | Použití | Materiál | Polotovar | Hmotnost 30 kg | CHRÁNĚNO PODLE ISO 16016 | Druh dokumentu VÝKRES VÝROBKU | Kreslil JAKUB PITNER | Schválil | Datum vydání 24.5.2013 | Název LIŠTA | Číslo dokumentu JP89100-01-08 | List 1 / 1

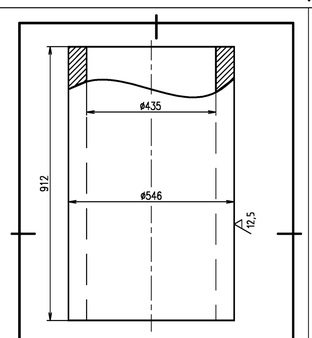

VÝPALEK JE ŘEZÁN PLAZMOU PRO SILNOSTĚNNÉ PLECHY

Struktura povrchu | Hrany | Měřítko 1:15 | Přesnost ISO 2768-mK | Tolerování ISO 8015 | Použití | Materiál | Polotovar | Hmotnost 210 kg | CHRÁNĚNO PODLE ISO 16016 | Druh dokumentu VÝKRES VÝROBKU | Kreslil JAKUB PITNER | Schválil | Datum vydání 24.5.2013 | Název POUZDRO | Číslo dokumentu JP89100-01-01 | List 1 / 1

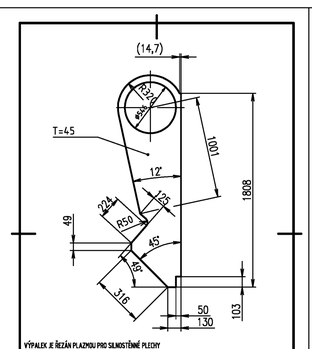

VÝPALEK JE ŘEZÁN PLAZMOU PRO SILNOSTĚNNÉ PLECHY

Struktura povrchu | Hrany | Měřítko 1:15 | Přesnost ISO 2768-mK | Tolerování ISO 8015 | Použití | Materiál | Polotovar | Hmotnost 240 kg | CHRÁNĚNO PODLE ISO 16016 | Druh dokumentu VÝKRES VÝROBKU | Kreslil JAKUB PITNER | Schválil | Datum vydání 24.5.2013 | Název BOČNICE VNĚJŠÍ | Číslo dokumentu JP89100-01-02 | List 1 / 1

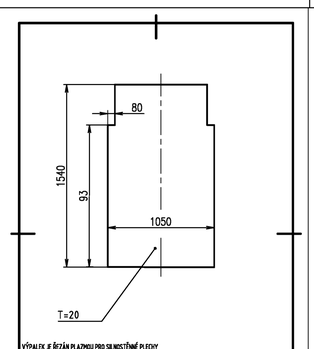

VÝPALEK JE ŘEZÁN PLAZMOU PRO SILNOSTĚNNÉ PLECHY

Struktura povrchu | Hrany | Měřítko 1:30 | Přesnost ISO 2768-mK | Tolerování ISO 8015 | Použití | Materiál | Polotovar | Hmotnost 480 kg | CHRÁNĚNO PODLE ISO 16016 | Druh dokumentu VÝKRES VÝROBKU | Kreslil JAKUB PITNER | Schválil | Datum vydání 24.5.2013 | Název PŘEDNÍ DESKA | Číslo dokumentu JP89100-01-04 | List 1 / 1

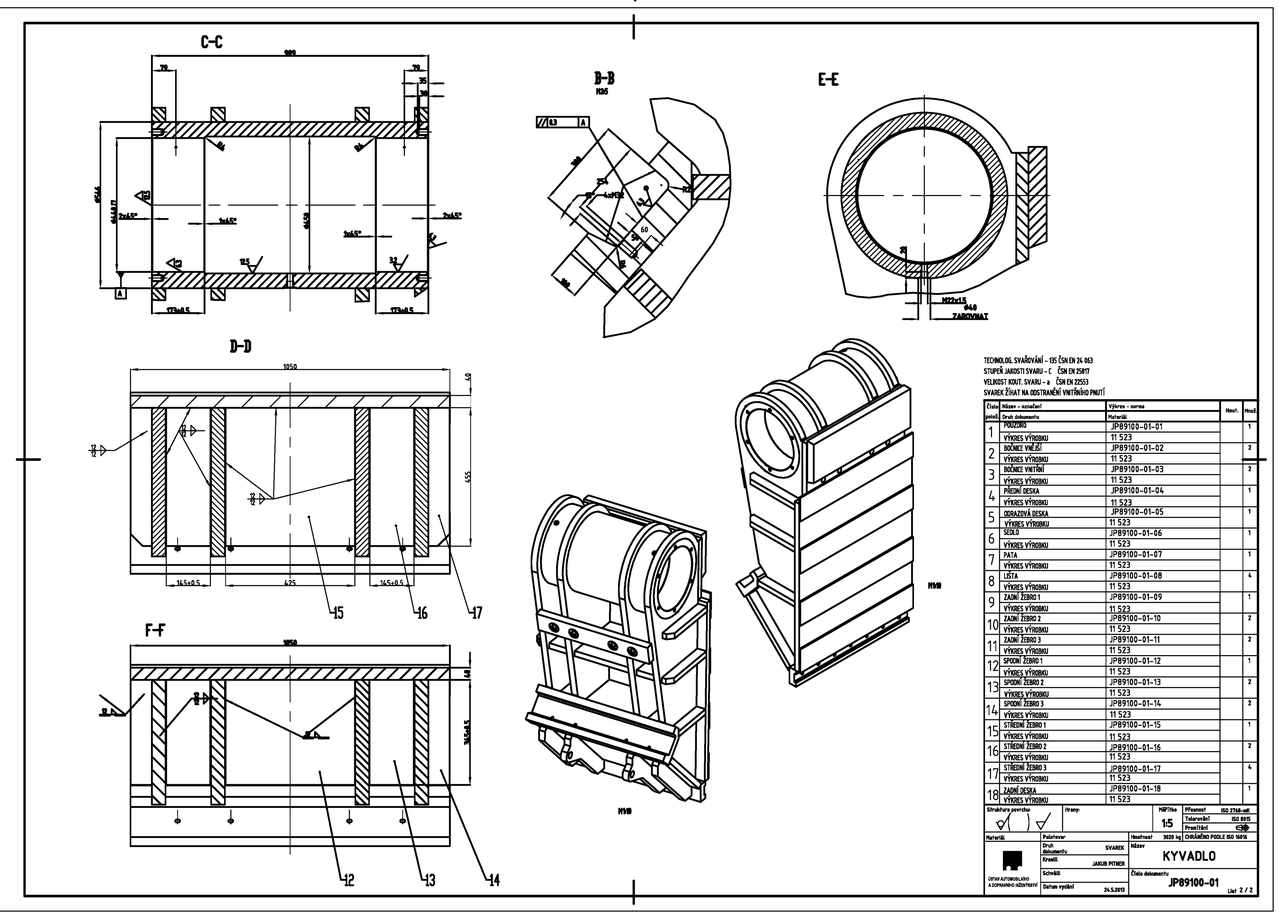

Číslo pozice	Název - označení / Druh dokumentu	Výkres - norma / Materiál	Hmot.	Počet
1	POUZDRO / VÝKRES VÝROBKU	JP89100-01-01 / 11 523		1
2	BOČNICE VNĚJŠÍ / VÝKRES VÝROBKU	JP89100-01-02 / 11 523		2
3	BOČNICE VNITŘNÍ / VÝKRES VÝROBKU	JP89100-01-03 / 11 523		2
4	PŘEDNÍ DESKA / VÝKRES VÝROBKU	JP89100-01-04 / 11 523		1
5	ODRAZIVÁ DESKA / VÝKRES VÝROBKU	JP89100-01-05 / 11 523		1
6	SEDLO / VÝKRES VÝROBKU	JP89100-01-06 / 11 523		1
7	PATA / VÝKRES VÝROBKU	JP89100-01-07 / 11 523		1
8	LIŠTA / VÝKRES VÝROBKU	JP89100-01-08 / 11 523		4
9	ZADNÍ ŽEBRO 1 / VÝKRES VÝROBKU	JP89100-01-09 / 11 523		1
10	ZADNÍ ŽEBRO 2 / VÝKRES VÝROBKU	JP89100-01-10 / 11 523		2
11	ZADNÍ ŽEBRO 3 / VÝKRES VÝROBKU	JP89100-01-11 / 11 523		2
12	SPODNÍ ŽEBRO 1 / VÝKRES VÝROBKU	JP89100-01-12 / 11 523		1
13	SPODNÍ ŽEBRO 2 / VÝKRES VÝROBKU	JP89100-01-13 / 11 523		2
14	SPODNÍ ŽEBRO 3 / VÝKRES VÝROBKU	JP89100-01-14 / 11 523		2
15	STŘEDNÍ ŽEBRO 1 / VÝKRES VÝROBKU	JP89100-01-15 / 11 523		1
16	STŘEDNÍ ŽEBRO 2 / VÝKRES VÝROBKU	JP89100-01-16 / 11 523		2
17	STŘEDNÍ ŽEBRO 3 / VÝKRES VÝROBKU	JP89100-01-17 / 11 523		4
18	ZADNÍ DESKA / VÝKRES VÝROBKU	JP89100-01-18 / 11 523		1

Struktura povrchu | Hrany | Měřítko 1:5 | Přesnost ISO 2768-mK | Tolerování ISO 8015 | Použití | Materiál | Polotovar | Hmotnost 3020 kg | CHRÁNĚNO PODLE ISO 16016 | Druh dokumentu SVAREK | Kreslil JAKUB PITNER | Schválil | Datum vydání 24.5.2013 | Název KYVADLO | Číslo dokumentu JP89100-01 | List 2 / 2