VYSOKÉ UČENÍ TECHNICKÉ V BRNĚ
BRNO UNIVERSITY OF TECHNOLOGY

FAKULTA VÝTVARNÝCH UMĚNÍ
FAKULTY OF FINE ARTS

VÝTVARNÁ TVORBA
FINE ART PRACTISE

ATELIÉR SOCHAŘSTVÍ 2
STUDIO SCULPTURE 2

MIMÉSIS
MIMÉSIS

DOKUMENTACE BAKALÁŘSKÉ PRÁCE
BACHELOR'S THESIS DOCUMENTATION

AUTOR PRÁCE **AUTHOR**	**SAMUEL ŠROM**
VEDOUCÍ PRÁCE **SUPERVISOR**	**Prof. akad. soch. JAN AMBRŮZ**
OPONENT PRÁCE **OPPONENT**	**JAROMÍR ŠIMKŮJ**

BRNO 2017

DOKUMENTACE VŠKP

OBSAH:

OBRAZOVÁ ČÁST **s. 3 – 6**
TEXTOVÁ ČÁST (PÍSEMNÁ OBHAJOBA) **s. 7 – 8**

OBRAZOVÁ ČÁST

K obhajobě byla předložena 1 sochařská instalace doplněná o procesní dokumentaci modelu a 3D vizualizací

Finální model instalace, 50x50cm

Finální model instalace, 50x50cm

Finální model instalace, 50x50cm

Finální model instalace, 50x50cm

Definice tvaru na základě posazení ulic, (červená-přímka ulice, černá-instalace)

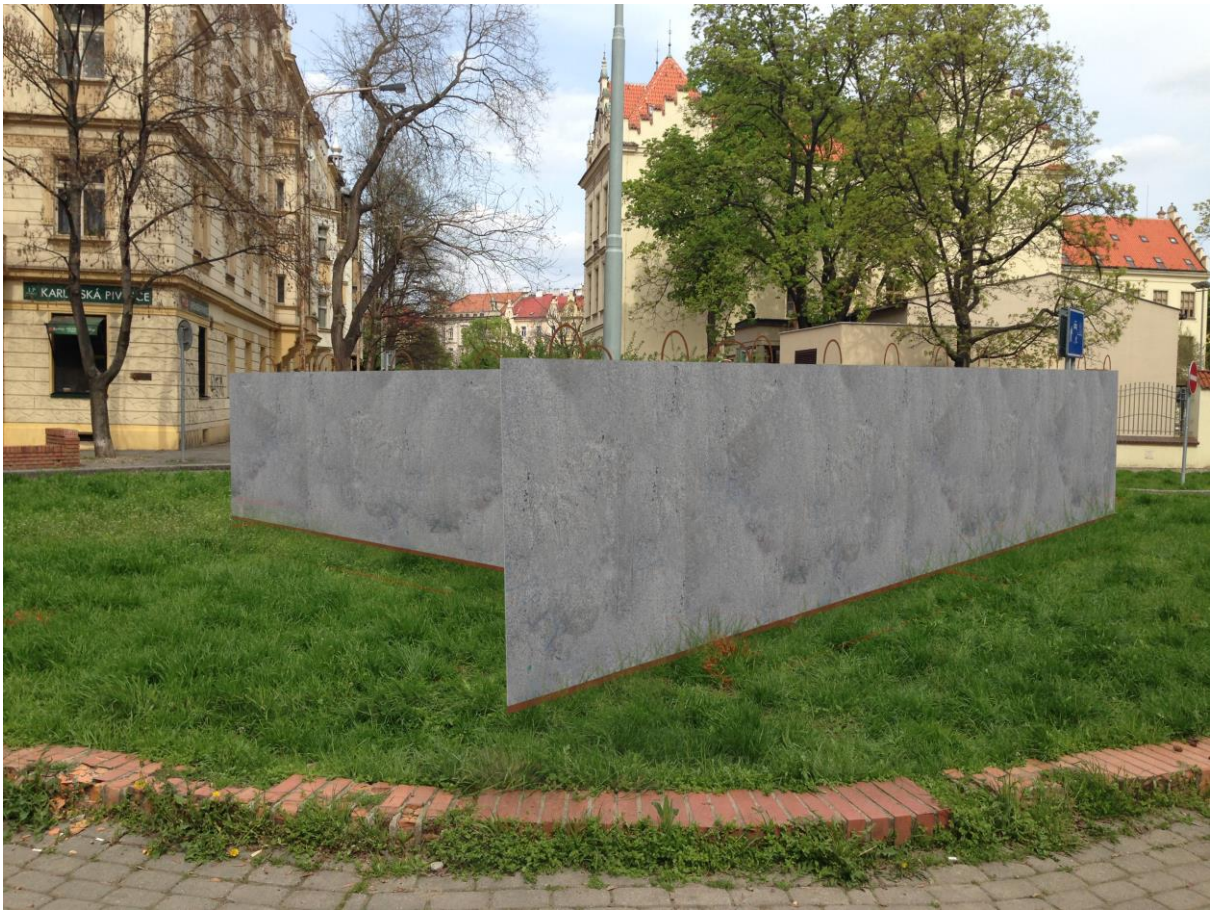

3D návrh posazení instalace do prostoru

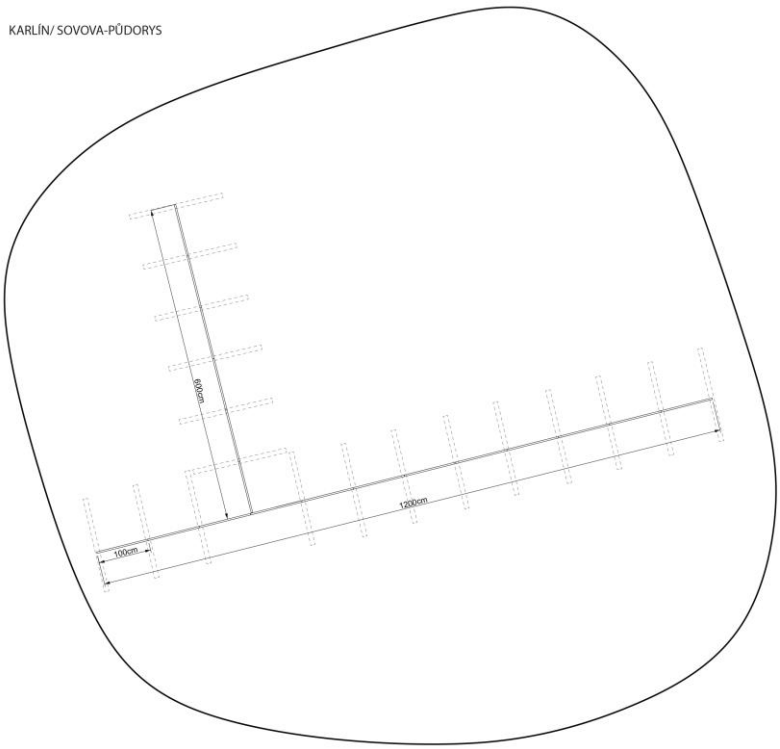

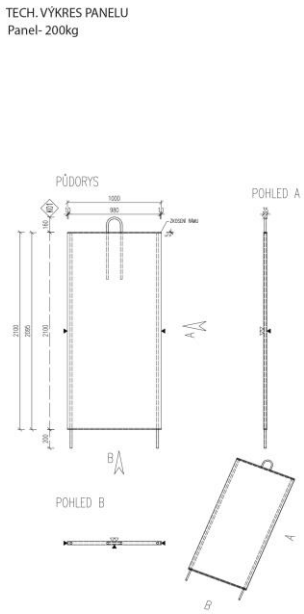

Půdorys instalace se systémem kotvení

TEXTOVÁ ČÁST (PÍSEMNÁ OBHAJOBA)

Mimésis

neboli nápodoba či interpretace skutečnosti se ukázala historicky sporným sémantickým pojmem. Samotné nahlížení na ni se projevovalo dosti rozličně v různých obdobích, kdy dobře byla tato idea zformulována v diplomové práci Iva Überalla. „ *Obecně se dá říci, že byl předmětem nápodoby dokonalý kosmos, ve středověku božství, za renesance příroda a v 19. století vnitřní svět člověka. Je evidentní, že se v průběhu historie měnilo pojetí nápodoby směrem k individualitě umělce a pochopení umělecké nápodoby jako aktu individuální tvorby*.“ *(*Mimetický rozměr architektury – architektura (v) pohybu, Ivo Überall, 2014:7)

Tato skutečnost, však nemění nic na faktu, že historie umění byla tvořena nápodobou doby předešlé. Konkrétně u výtvarného umění bych zmínil jistou korelaci mezi mimétikou a eklektismem. Přestože oba dva pojmy mají diferentní základ, konečný důsledek je podobný. Hlavní rozdíly jsou v komplexnosti zacílení těchto pojmů, kdy mimésis útočí na kulturní universum, ze kterého čerpá. Oproti tomu eklektismus čerpá pouze z jednotlivců.

Nicméně oba pojmy stojí za kulturou v podobě, jakou ji známe teď. Přestože je vizuální kultura podmíněna jisté dobovosti, spolu si nese napříč dějinami jistá stigmata, která je možné identifikovat i v současnosti.

Má nápodoba, kterou prezentuji formou závěrečné bakalářské práce, se opírá o historii mého studia na fakultě umění, a to konkrétně dějové linie zaměřené na práci s betonem a jeho umisťování do nových souvislostí.

Instalace Mimésis je proto navazujícím projektem na výstavu Střety+Průniky+Přesahy, kdy jak formální, tak ideová stránka se řídí dle předem stanoveného principu definice tvaru a ideje.

Jak instalce S+P+P, tak i Mimésis využívá stejného materiálu, kterým je beton, a to formou subtilních betonových panelů o velikosti (v.š.h.) 210x100x3,5cm. Tyto betonové desky byly vytvořeny na míru k tomuto účelu a byly dimenzovány na lidské měřítko, aby se potvrdil účel zdi jakožto předmětu něco

zastiňující. Proto divák, který se v blízkosti nachází, se nestává podružený této instalaci, ta ho lehce přesahuje a tím i diktuje jeho zorný úhel.

Způsob, jakým předurčuji tvar instalace, se opírá o základní geometrii prostoru, který vytváří jednotlivé sečny jakožto budoucí základy instalace. Jak již bylo zmíněno, práce, kterou vytvářím pod názvem Mimésis, úzce souvisí s předešlým projektem, a proto zasazení do nového místa proběhlo stejným způsobem. Ulice Sovova, Pernerova a Březinova svírají malý zatravněný prostor, jež je výchozím bodem pro tyto cesty, a tudíž ideální pozicí pro definici přímek určující tvar.

Konečná kompozice, kterou jsem připravil, apeluje na dva základní dojmy a to podle toho, po jaké ulici se vydáte ke středu instalace. Jestliže se divák bude pohybovat ulicí Březinova, bude zasažen prvním dojmem a to diferentní masou betonu, která okupuje daný prostor. Oproti tomu směr ulice Pernerova je situován na hranu instalace, kdy pro identifikaci měřítka bude zapotřebí přistoupení až k samotné soše. Tento pohled je zapříčiněn subtilitou jednotlivých betonových panelů, které ve správném úhlu jsou zřetelné pouze jako linka v prostoru.

Samotná instalace je pravoúhlá a svírá tvar T. Důvod volby přímek, které definovaly tento tvar, není čistě estetický, ale stejnou měrou i konstrukční, neboť samotné umístění je krátkodobé a bylo nutné pomýšlet na šetrné kotvení bez ztráty statických vlastností.

Je nutné podotknout, že vizuální utilitárnost je čistě záměrná, neboť hlavním cílem je poukázat na geometrii místa, kde se instalace nachází, a apelovat na základní emoce diváka, který se dostává do kontaktu s touto instalací.