ŘEZ B-B
MĚŘÍTKO 1 : 2

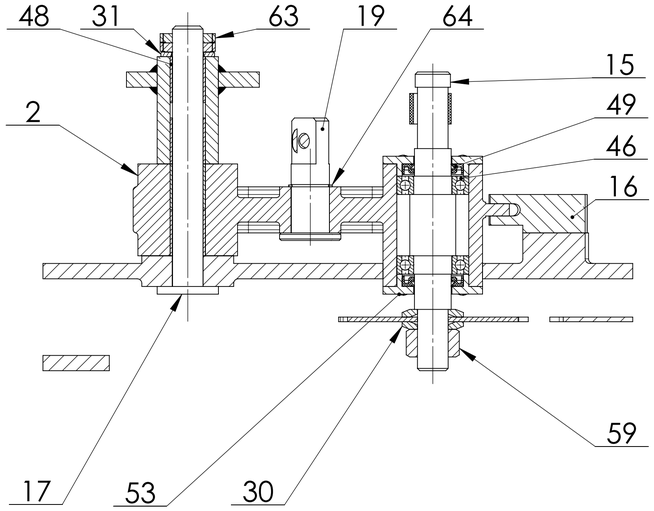

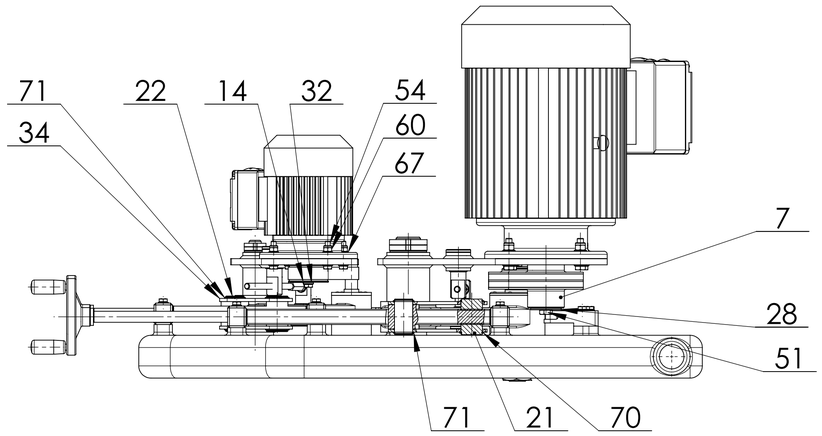

ŘEZ A-A
MĚŘÍTKO 1 : 2

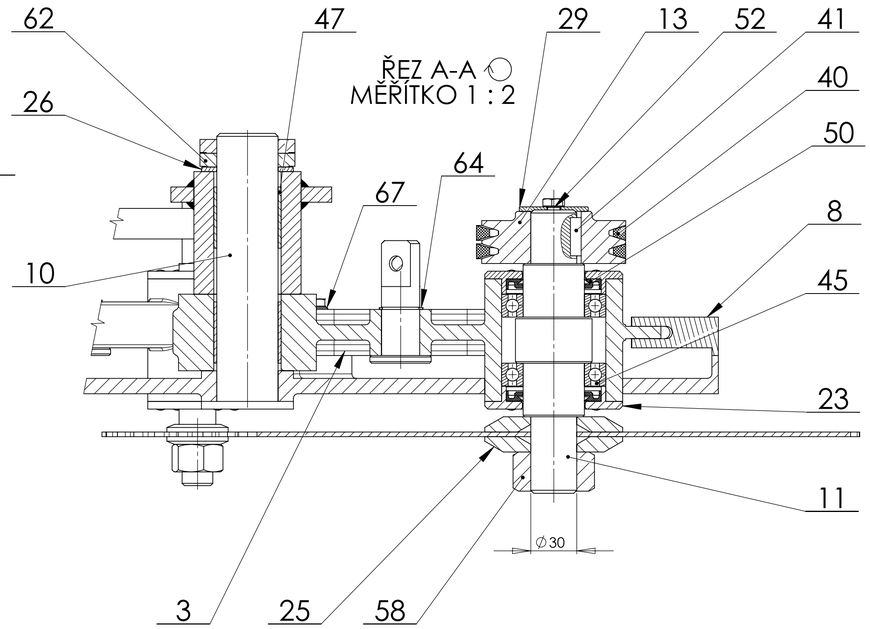

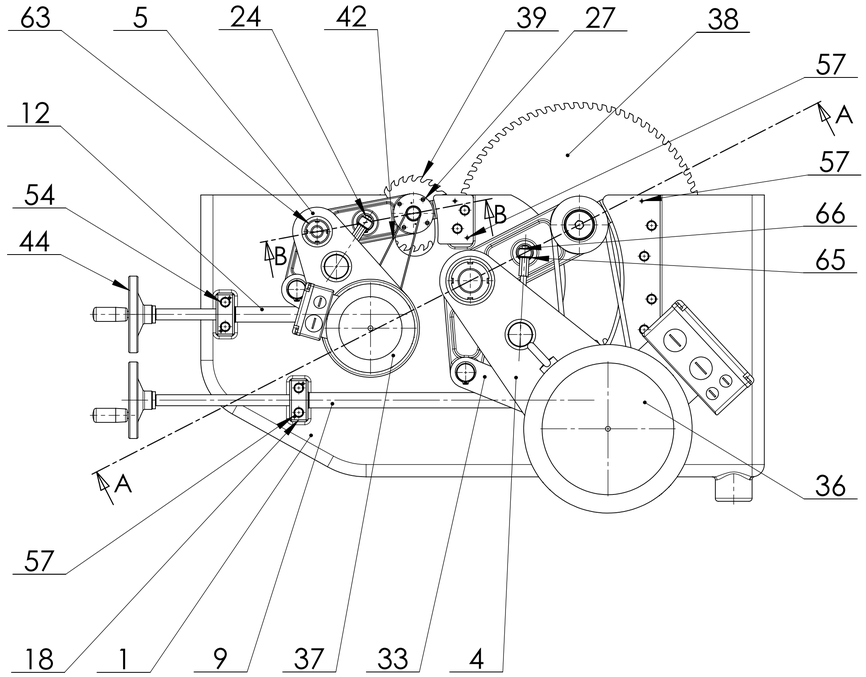

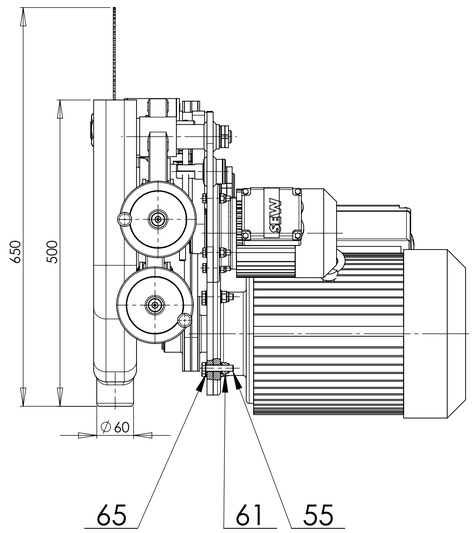

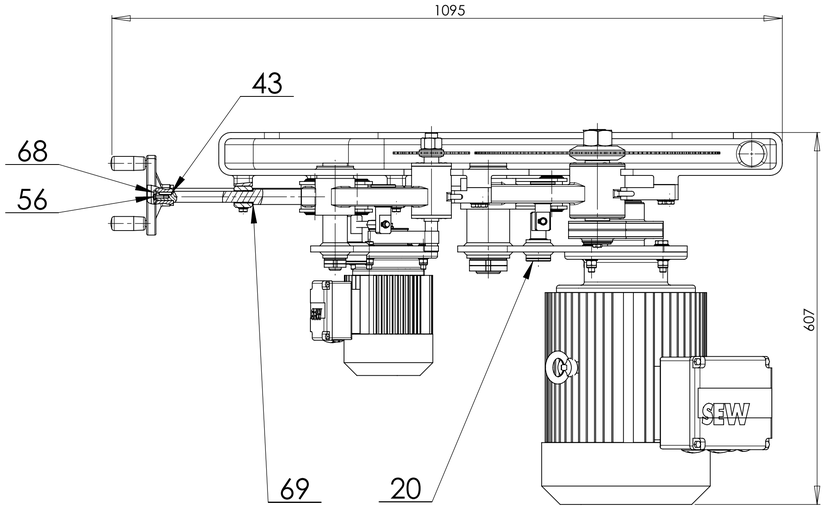

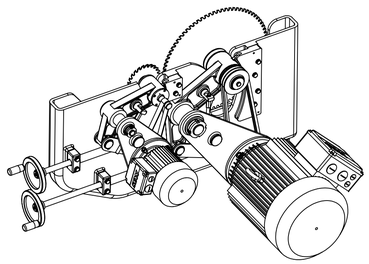

Struktura povrchu	Měřítko 1:5	Přesnost ISO 2768 - mH Tolerování ISO 8015 Promítání	Materiál Polotovar Hmotnost 121.63
Fakulta Strojního Inženýrství ÚVSSR	Druh dokumentu Kreslil Jiří Labský Schválil Datum vydání 15.5.2010	Název Mechanika formátovací pily Číslo dokumentu MFP - 01 - A1	List 1/1