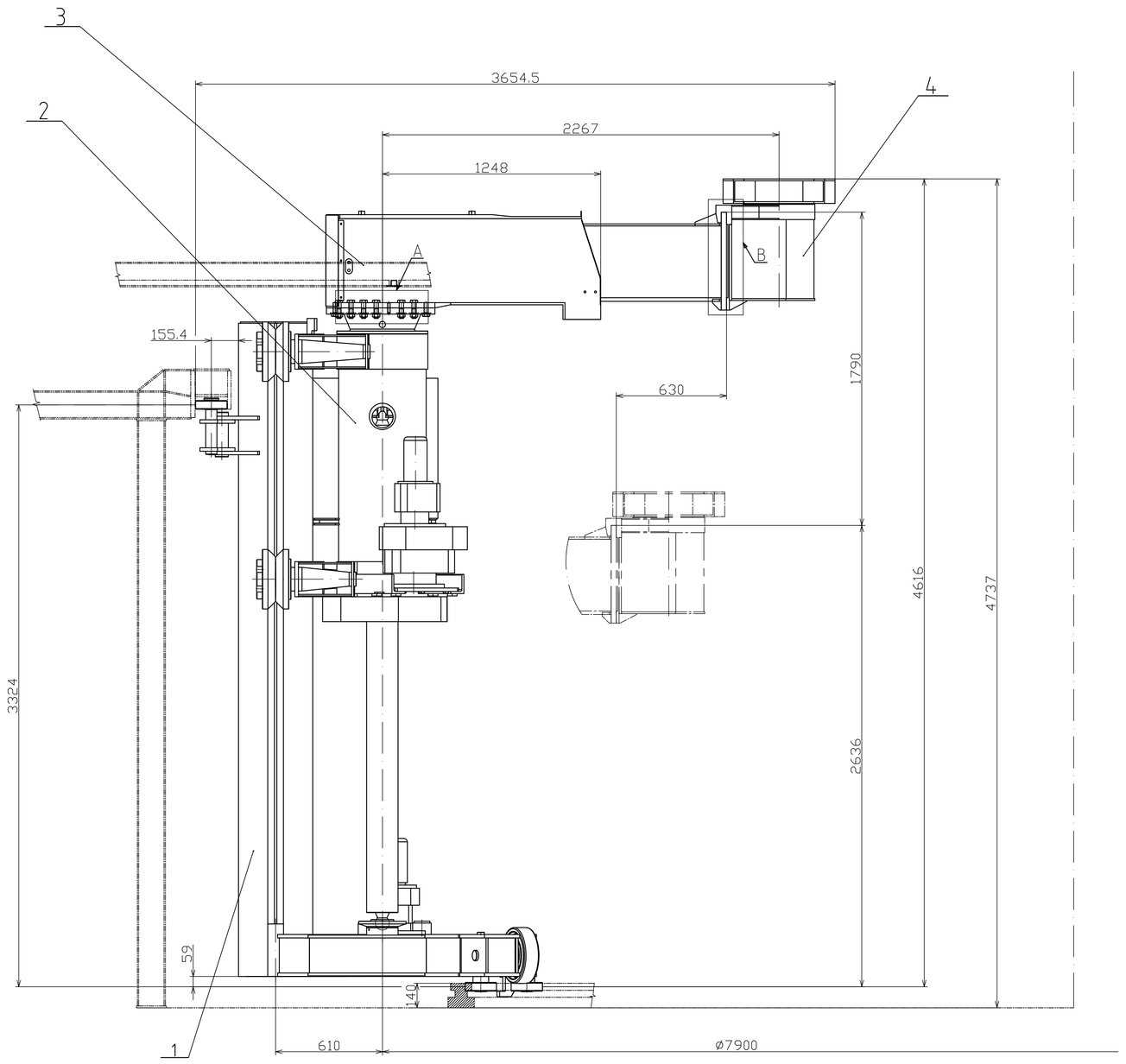

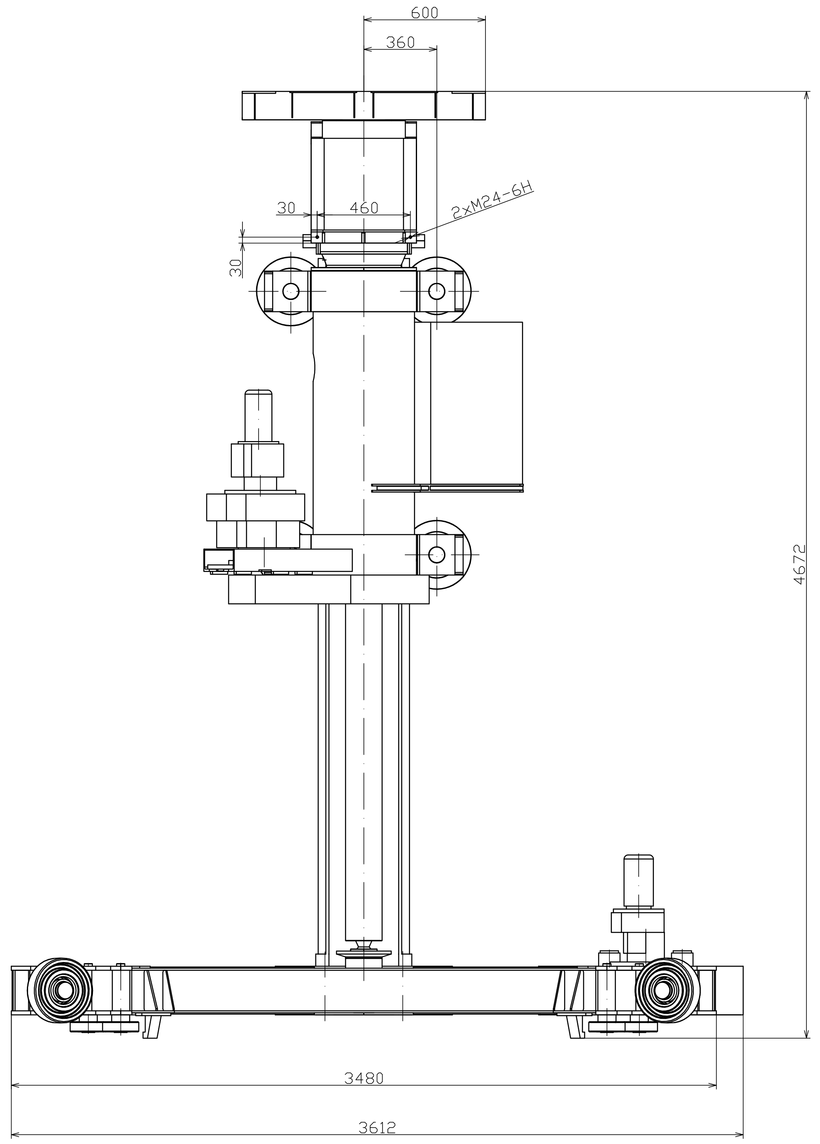

Izometrický
pohled M1:10

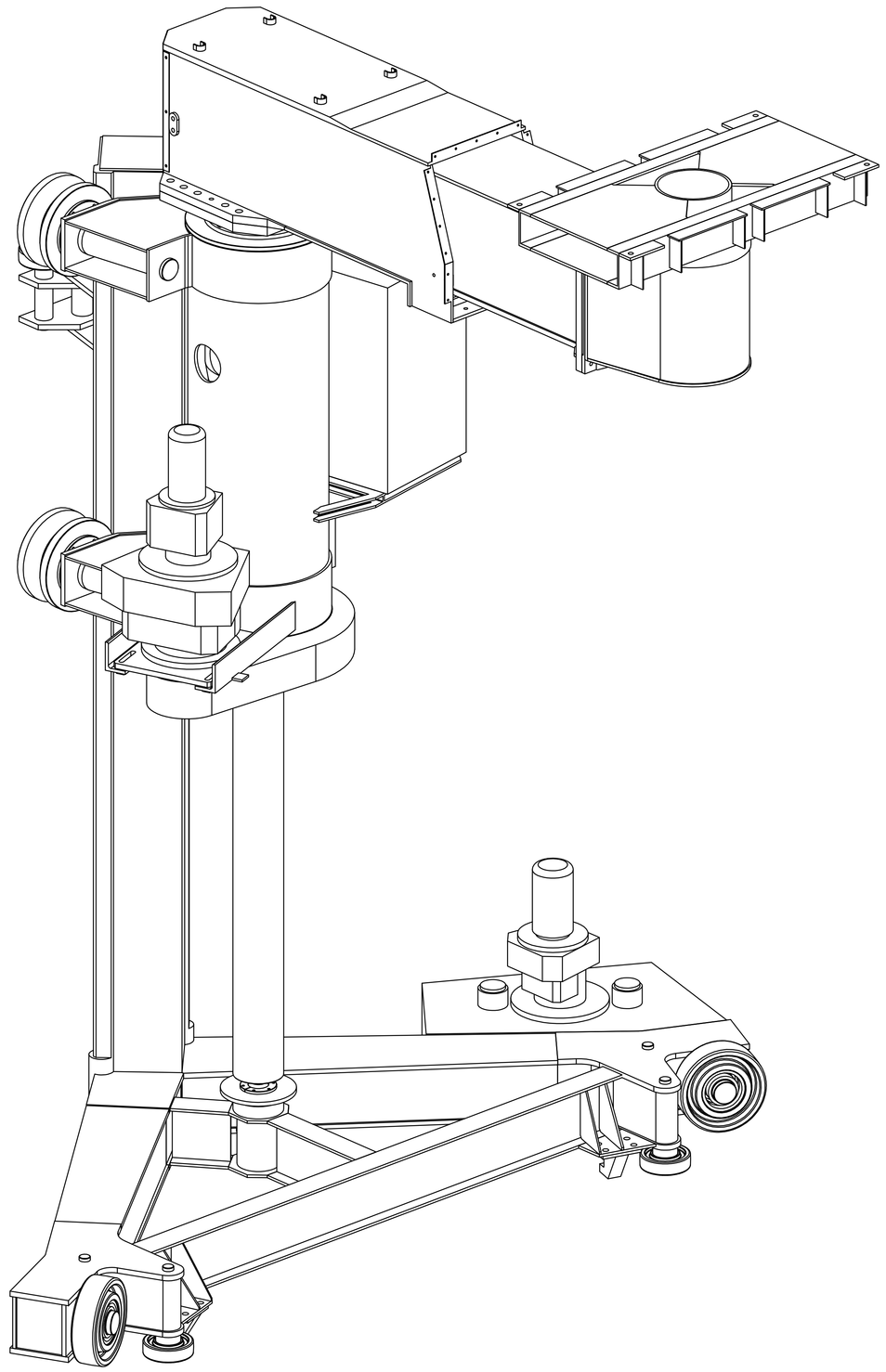

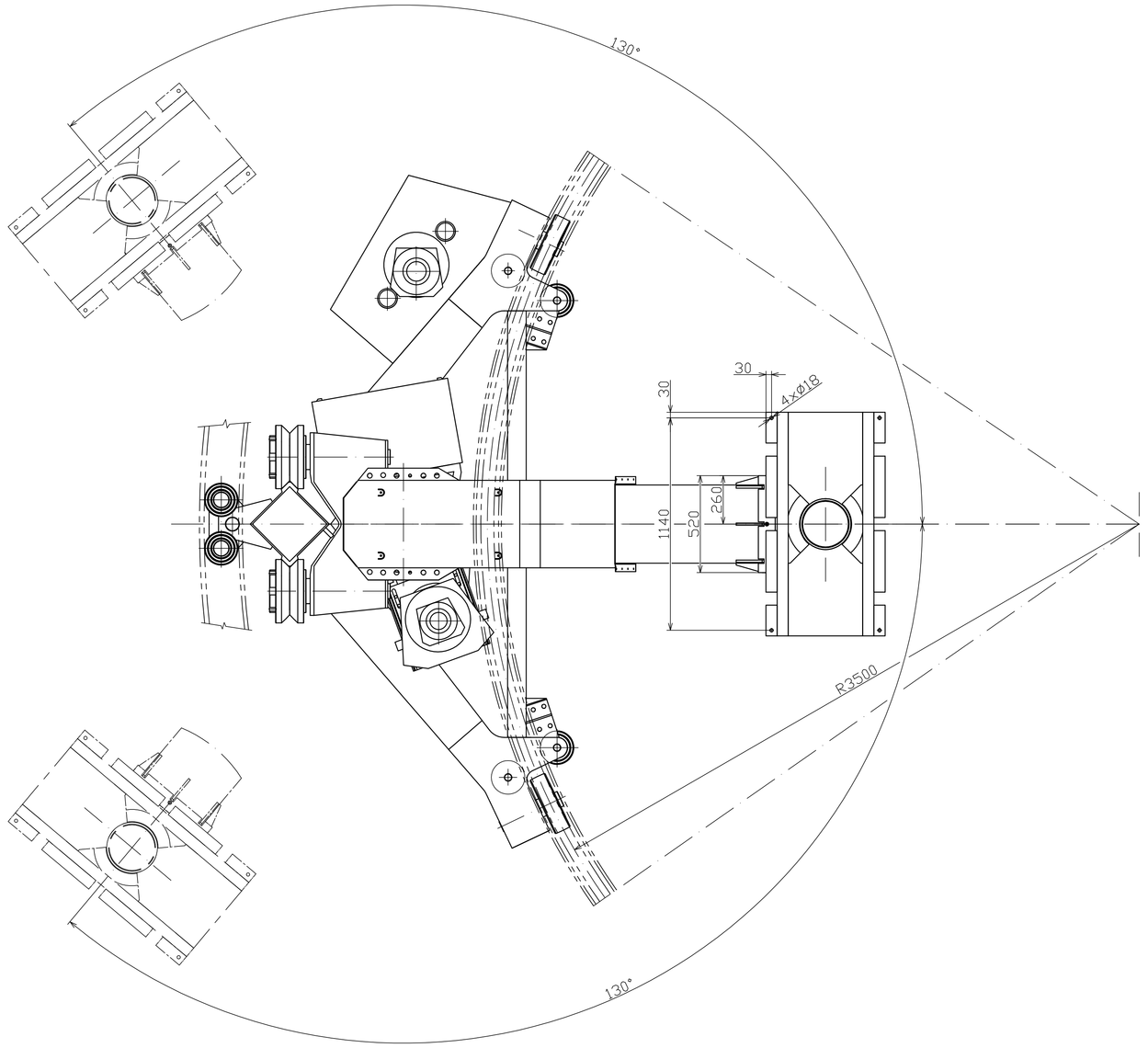

Detail B
M1:5

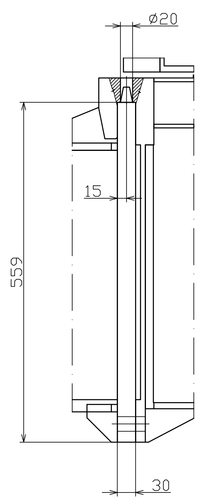

Detail A
M1:5

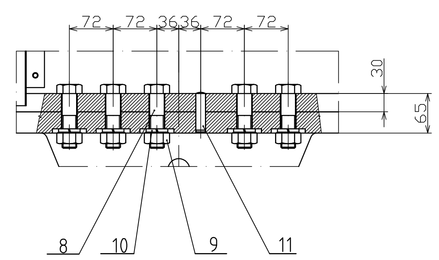

				Přesnost ISO 2768	Materiál
				Tolerování ISO 8015	Polotovar
				Promítání	Hrubá hmotnost 5400 kg
				Ústav automobilního a dopravního inženýrství	
Změna	Datum	Index	Podpis	VUT v Brně – Fakulta strojního inženýrství	
Vytvořil ADAMÍK	Poznámka		Měřítko	Název	
Přezkoušel			1:15	Manipulátor s otočnou plošinou	
Technolog					
Normalizace	Starý výkres			Číslo výkresu	
Schválil	č. seznamu K-0-032-22/00			0-032-22/00	
Datum 18.5.2010	č. sestavy 0-032-22/00				

Č. POZ.	NÁZEV - OZNAČENÍ / VÝKRES - NORMA	POLOTOVAR / MATERIÁL	HMOT. Kg	J.	MNOŽ.
1	Podvozek manipulátoru		2145,5		1
	UNS-000625-1A		Kg		
2	Vozík manipulátoru		1977		1
	UNS-000670-1A		Kg		
3	Rameno manipulátoru		653,4		1
	UNS-000681-1A		Kg		
4	Otočná plošina		370		1
			Kg		
5					
			Kg		
6					
			Kg		
7					
			Kg		
8	Šroub M24x90		5,798		14
	ČSN021101.55		Kg		
9	Matice M24		1,54		14
	ČSN021401.55		Kg		
10	Podložka 24		0,342		19
	ČSN021740.05		Kg		
11	Kolík 16x65		0,2		2
	ČSN022150		Kg		
			Kg		
			Kg		
			Kg		
			Kg		
			Kg		
			Kg		
			Kg		
			Kg		
			Kg		
			Kg		
			Kg		

Změna	Datum	Index	Podpis

Ústav automobilního a dopravního inženýrství

VUT v Brně - Fakulta strojního inženýrství

Vytvořil ADAMÍK	Poznamka	Měřítko
Přezkoušel		
Technolog		
Normalizace	Starý výkres	
Schválil	Č.seznamu	
Datum 18.5.2010	Č.sestavy 0-032-22/00	

Název

Manipulátor s otočnou plošinou-kusovník

Číslo výkresu

K-0-032-22/00

Listů 1 List 1