PRŮŘEZ A-A (1:5)

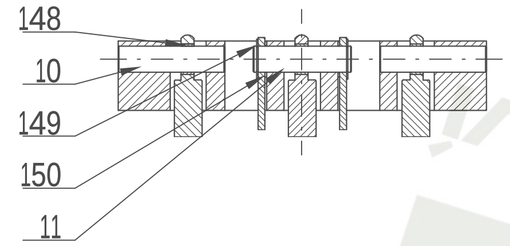

PRŮŘEZ B-B (1:5)

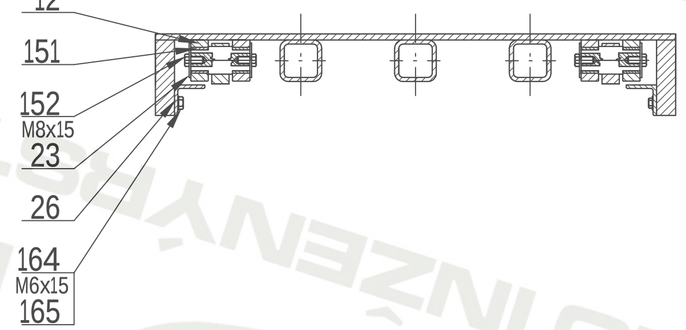

PRŮŘEZ C-C (1:5)

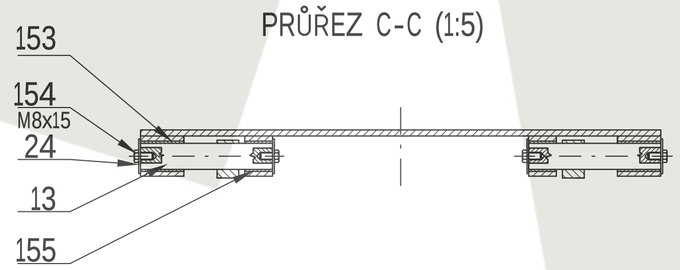

PRŮŘEZ D-D (1:5)

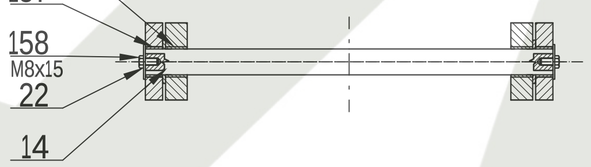

PRŮŘEZ E-E (1:5)

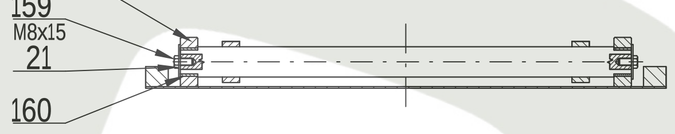

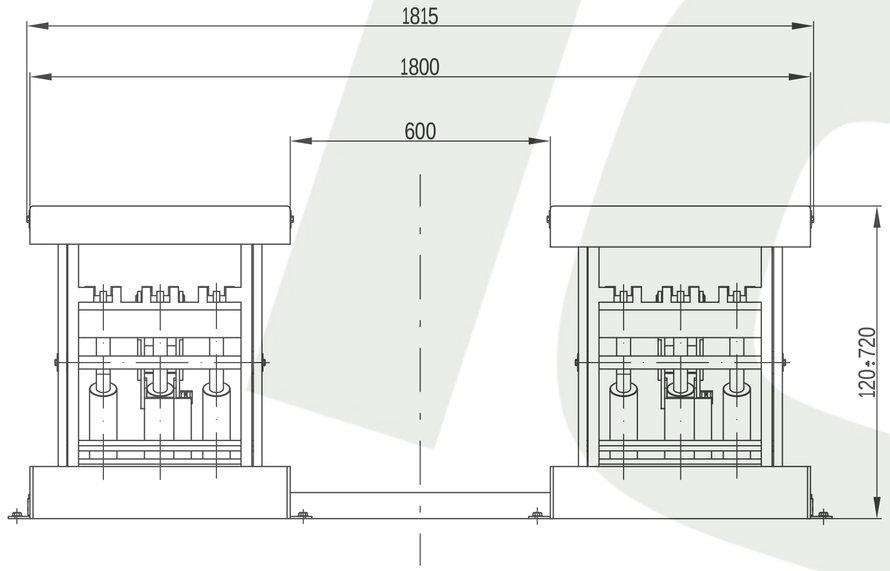

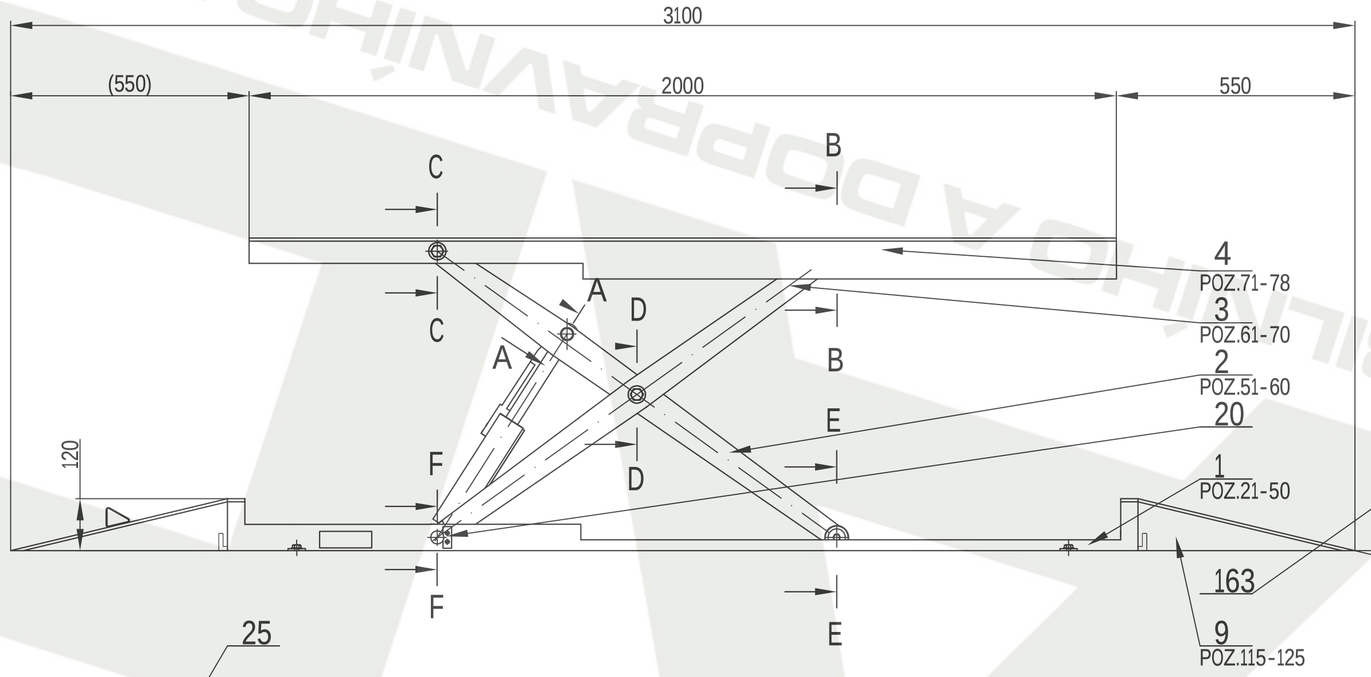

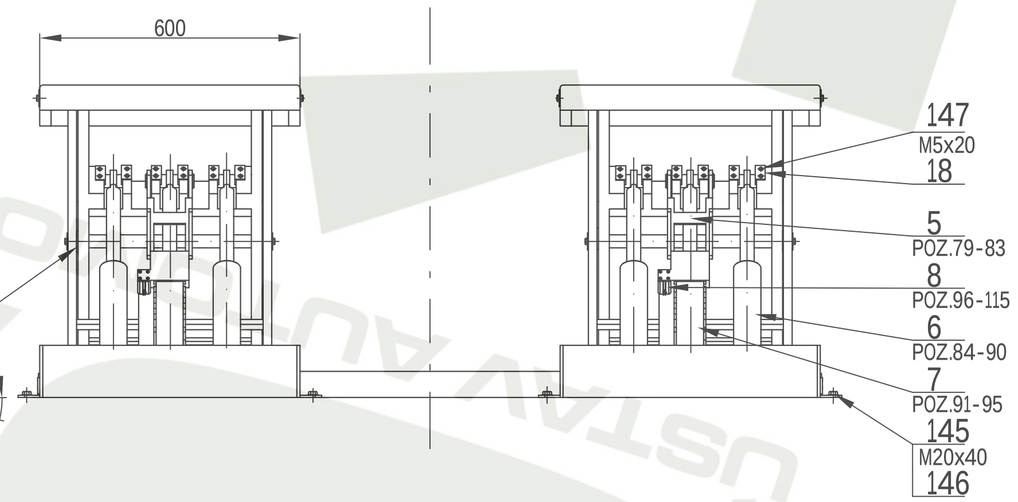

PRŮŘEZ F-F (1:5)

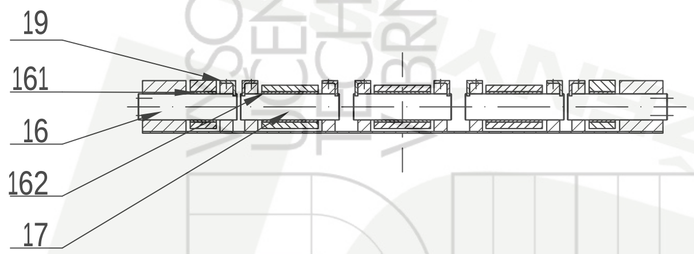

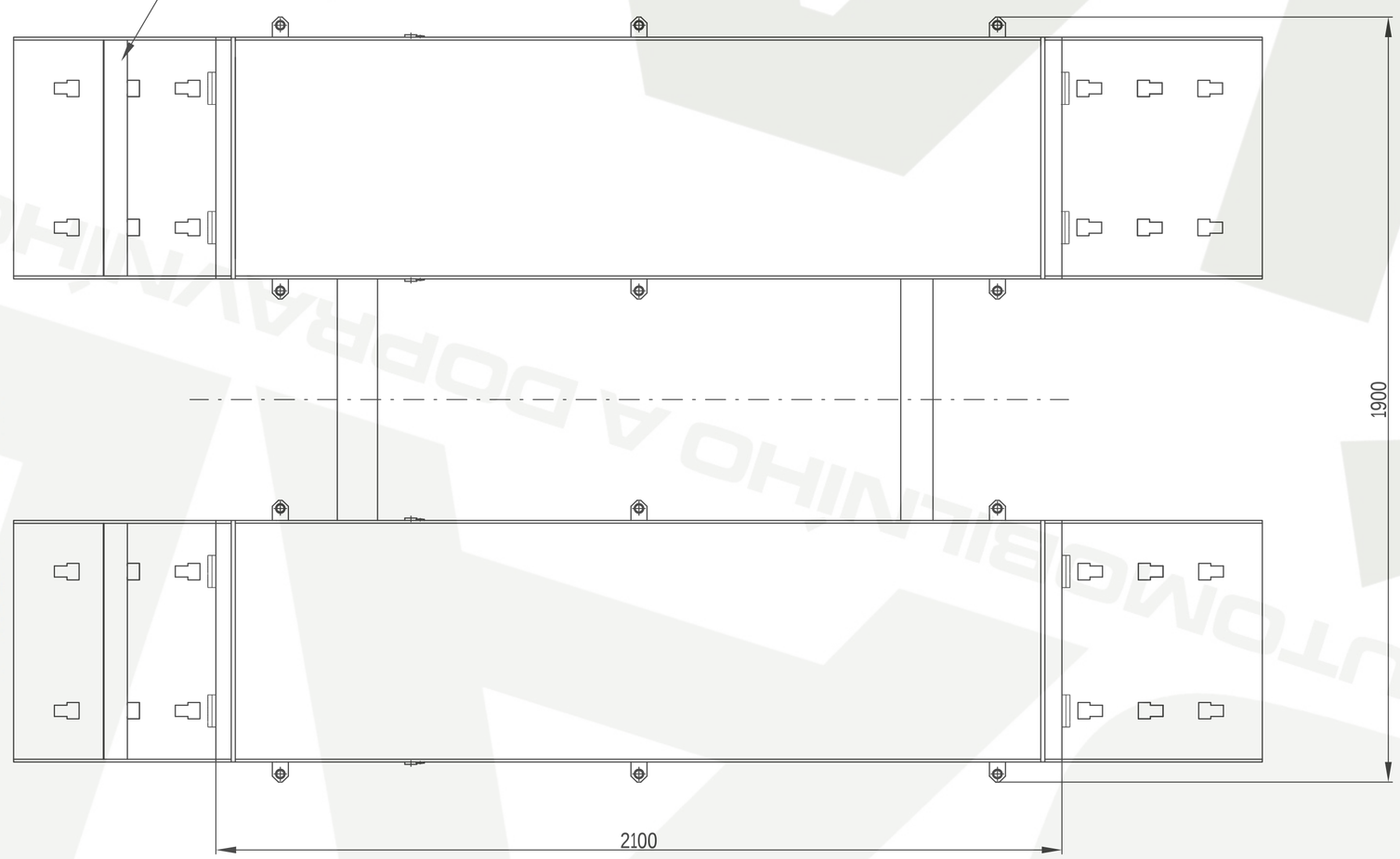

POHLED ISO DOLNÍ LEVÝ (1:20)

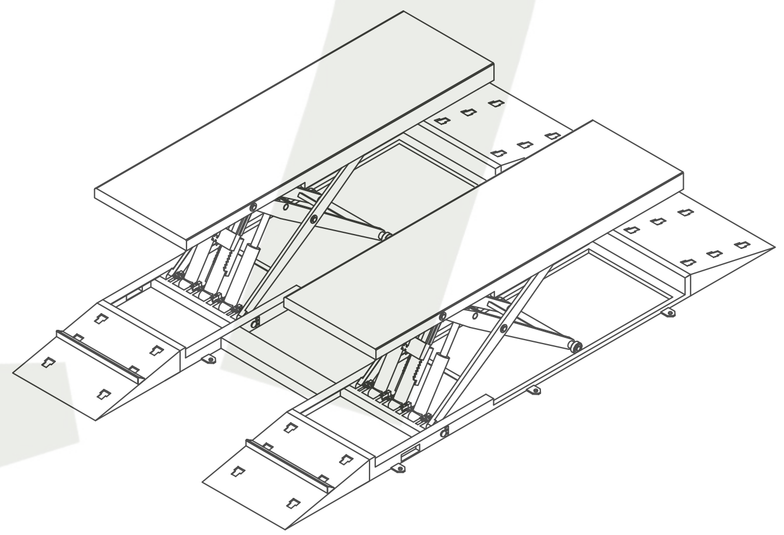

KOTEVNÍ PLÁN M 1:20

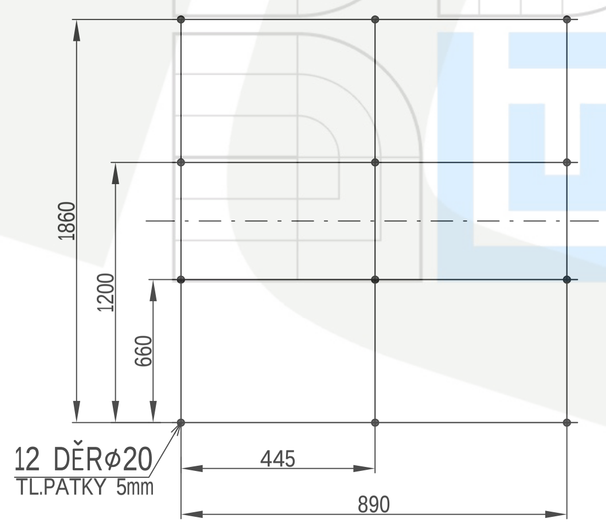

VÝKON ELEKTROMOTORU P = 4kW

KRYTÍ : IP55

Struktura povrchu:	Měřítko 1:10 (1:5)(1:20)	Přesnost ISO 2768 mK Tolerování ISO 8015 Promítání	Materiál Polotovar Hmotnost 520 kg
ÚSTAV AUTOMOBILNÍHO A DOPRAVNÍHO INŽENÝRSTVÍ	Druh dokumentu Kreslil O.HÁJEK Schválil Datum vydání 15.05.2010	Název PLOŠINOVÝ ZVEDÁK Číslo dokumentu B328569 M1	List 1 /1

PDF vytvořeno zkušební verzí pdfFactory www.fineprint.cz

ČÍSLO POZ.	NÁZEV - OZNAČENÍ / VÝKRES - NORMA	POLOTOVAR / MATERIÁL	HMOT KG	J.	MNOŽ
1	ZÁKLADNÍ RÁM		160		1
	C328659 M2 POZ. 21-50	11 523.0			
2	NŮŽKOVÝ MECH. VNITŘNÍ	160x20 ČSN 42 5524.0	12,5		2
	C328659 M3 POZ. 51-60	11 523.0			
3	NŮŽKOVÝ MECH. VNĚJŠÍ	160x20 ČSN 42 5524.0	13		2
	C328659 M4 POZ. 61-70	11 523.0			
4	PLOŠINA		95		2
	C328659 M5 POZ. 71-78	11 523.0			
5	ZÁDRŽNÉ ZAŘÍZENÍ		2,2		2
	C328659 M6 POZ. 79-83	11 523.0			
6	PŘÍMOČARÝ HYDROMOTOR		3		4
	C328659 M7 POZ. 84-90				
7	PŘÍMOČARÝ HYDROMOTOR DO STŘEDU		3,5		2
	D328659 M8 POZ. 91-95				
8	PŘÍMOČARÝ PNEUMOTOR		0,08		2
	B328569 M10 POZ. 96-115				
9	PŘÍDAVNÉ NÁJEZDNÉ RAMPY		10		4
	D328660 M9 POZ. 115-125				
10	ČEP	⌀30-123 ČSN 42 5510	0,6		4
	E328659 010	11 523.0			

ÚSTAV AUTOMOBILNÍHO A DOPRAVNÍHO INŽENÝRSTVÍ	Druh dokumentu	Název: PLOŠINOVÝ ZVEDÁK
	Kreslil: O.HÁJEK	
	Schválil	Číslo dokumentu: B328659 000
	Datum vydání: 15.05.2010	List 1/6

PDF vytvořeno zkušební verzí pdfFactory www.fineprint.cz

ČÍSLO POZ.	NÁZEV - OZNAČENÍ / VÝKRES - NORMA	POLOTOVAR / MATERIÁL	HMOT KG	J.	MNOŽ
11	ČEP	Ø30-113 ČSN 42 5510	0,56		2
	E328659 011	11 523			
12	KOLEČKO HORNÍ	Ø25-20 ČSN 42 5510	0,2		8
	E328659 012	11 523.0			
13	ČEP	Ø30-155 ČSN 42 5510	0,6		4
	E328659 013	11 523.0			
14	STŘEDOVÝ ČEP	Ø 30-475 ČSN 42 5510	1,5		2
	E328659 014	11 523.0			
15	KOLEČKO DOLNÍ	Ø30-20 ČSN 42 5510	0,2		4
	E328659 015	11 523.0			
16	ČEP	Ø30-120 ČSN 42 5510	0,6		4
	E328659 016	11 523			
17	ČEP	Ø30-120 ČSN 42 5510	0,6		6
	E328659 017	11 523			
18	DRŽÁK ČEPU	L 20x3 ČSN 425541.1	0,1		12
	E328659 018	11 373			
19	DRŽÁK ČEPU	L 20x3 ČSN 425541.1	0,1		16
	E328659 019	11 373			
20	DRŽÁK ČEPU	PL 20x3 ČSN 420220,5	0,1		4
	E328659 020	11 373			

ÚSTAV AUTOMOBILNÍHO A DOPRAVNÍHO INŽENÝRSTVÍ	Druh dokumentu	Název: PLOŠINOVÝ ZVEDÁK
	Kreslil: O.HÁJEK	
	Schválil	Číslo dokumentu: B328659 000
	Datum vydání: 15.05.2010	List 2/6

PDF vytvořeno zkušební verzí pdfFactory www.fineprint.cz

ČÍSLO POZ.	NÁZEV - OZNAČENÍ / VÝKRES - NORMA	POLOTOVAR / MATERIÁL	HMOT KG	J.	MNOŽ
21	PŘÍTLAČNÁ PODLOŽKA	Ø40-2 ČSN 42 5510	0,2		4
	E328659 022	11 300			
22	PŘÍTLAČNÁ PODLOŽKA	Ø40-2 ČSN 42 5510	0,2		4
	E328659 023	11 300			
23	PŘÍTLAČNÁ PODLOŽKA	Ø40-2 ČSN 42 5510	0,2		8
	E328659 024	11 300			
24	PŘÍTLAČNÁ PODLOŽKA	Ø40-2 ČSN 42 5510	0,2		8
	E328659 025	11 300			
25	DORAZ	PL 140x2 ČSN 420220,5	0,6		2
	E328660 026	11 373			
26	BEZPEČNOSTNÍ ZARÁŽKA	L 35x4 ČSN 425541,1	0,7		4
	E328660 027	11 373			

ÚSTAV AUTOMOBILNÍHO A DOPRAVNÍHO INŽENÝRSTVÍ	Druh dokumentu	Název: PLOŠINOVÝ ZVEDÁK
	Kreslil: O.HÁJEK	
	Schválil	Číslo dokumentu: B328659 000
	Datum vydání: 15.05.2010	List 3/6

PDF vytvořeno zkušební verzí pdfFactory www.fineprint.cz

ČÍSLO POZ.	NÁZEV - OZNAČENÍ / VÝKRES - NORMA	POLOTOVAR / MATERIÁL	HMOT KG	J.	MNOŽ
145	ŠROUB M20x40		0,15		12
	ČSN EN 240214				
146	PODLOŽKA 20		0,001		12
	ČSN 02 1739				
147	ŠROUB M5x20		0,02		24
	ISO 2009 - 4.8				
148	POUZDRO SKF 30/35 x 15		0,02		6
	ČSN 02 3481				
149	POJISTNÝ KROUŽEK 30		0,001		4
	ČSN 02 2930				
150	KROUŽEK GGB 30/40		0,001		4
151	POUZDRO SKF 24/30 x 20		0,016		8
	ČSN 02 3481				
152	ŠROUB M8x15		0,1		8
	ČSM EN 240214				
153	POUZDRO SKF 30/35 x 50		0,15		4
	ČSN 02 3481				
154	ŠROUB M8x15		0,07		8
	ČSM EN 240214				

ÚSTAV AUTOMOBILNÍHO A DOPRAVNÍHO INŽENÝRSTVÍ	Druh dokumentu	Název: PLOŠINOVÝ ZVEDÁK
	Kreslil: O.HÁJEK	
	Schválil	Číslo dokumentu: B328659 000
	Datum vydání: 15.05.2010	List 4/6

PDF vytvořeno zkušební verzí pdfFactory www.fineprint.cz

ČÍSLO POZ.	NÁZEV - OZNAČENÍ / VÝKRES - NORMA	POLOTOVAR / MATERIÁL	HMOT KG	J.	MNOŽ
155	POUZDRO SKF 30/35 x 30		0,016		4
	ČSN 02 3481				
156	POUZDRO SKF 30/35 x 25		0,015		4
	ČSN 02 3481				
157	POUZDRO SKF 30/35 x 20		0,014		4
	ČSN 02 3481				
158	ŠROUB M8x15		0,07		4
	ČSM EN 240214				
159	ŠROUB M8x15		0,07		4
	ČSM EN 240214				
160	POUZDRO SKF 28/33 x 20		0,014		4
	ČSN 02 3481				
161	POUZDRO SKF 30/35 x 30		0,016		4
	ČSN 02 3481				
162	POUZDRO SKF 30/35 x 65		0,02		6
	ČSN 02 3481				
163	KROUŽEK GGB 30/40		0,001		4
164	ŠROUB M6x15		0,05		12
	ČSM EN 240214				

ÚSTAV AUTOMOBILNÍHO A DOPRAVNÍHO INŽENÝRSTVÍ	Druh dokumentu	Název: PLOŠINOVÝ ZVEDÁK
	Kreslil: O.HÁJEK	
	Schválil	Číslo dokumentu: B328659 000
	Datum vydání: 15.05.2010	List 5/6

PDF vytvořeno zkušební verzí pdfFactory www.fineprint.cz

ČÍSLO POZ.	NÁZEV - OZNAČENÍ / VÝKRES - NORMA	POLOTOVAR / MATERIÁL	HMOT KG	J.	MNOŽ
165	PODLOŽKA 6 ČSN 02 1739		0,001		12

ÚSTAV AUTOMOBILNÍHO A DOPRAVNÍHO INŽENÝRSTVÍ	Druh dokumentu	Název	PLOŠINOVÝ ZVEDÁK
	Kreslil O.HÁJEK		
	Schválil	Číslo dokumentu	B328659 000
	Datum vydání 15.05.2010		List 6/6

VYSOKÉ UČENÍ TECHNICKÉ V BRNĚ
FAKULTA STROJNÍHO INŽENÝRSTVÍ
ÚSTAV AUTOMOBILNÍHO A DOPRAVNÍHO INŽENÝRSTVÍ

PDF vytvořeno zkušební verzí pdfFactory www.fineprint.cz

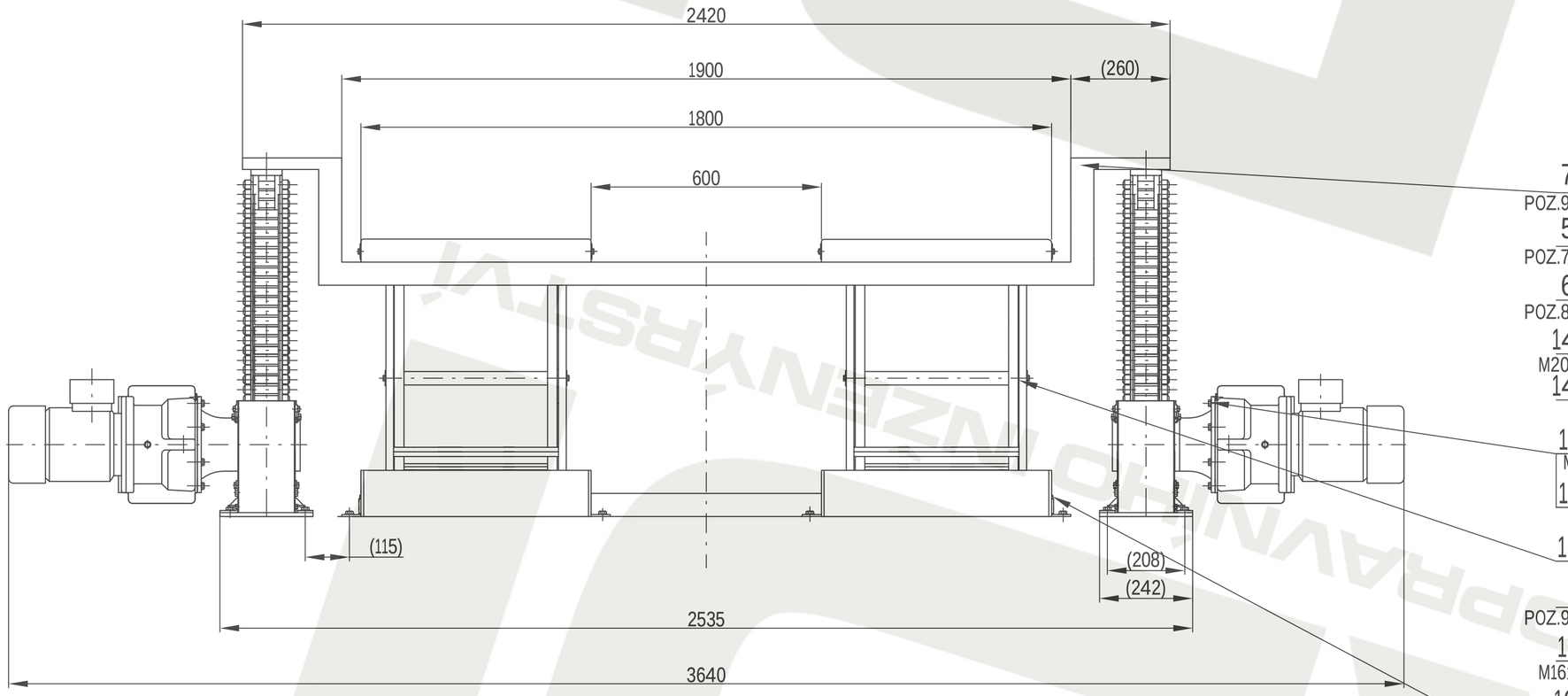

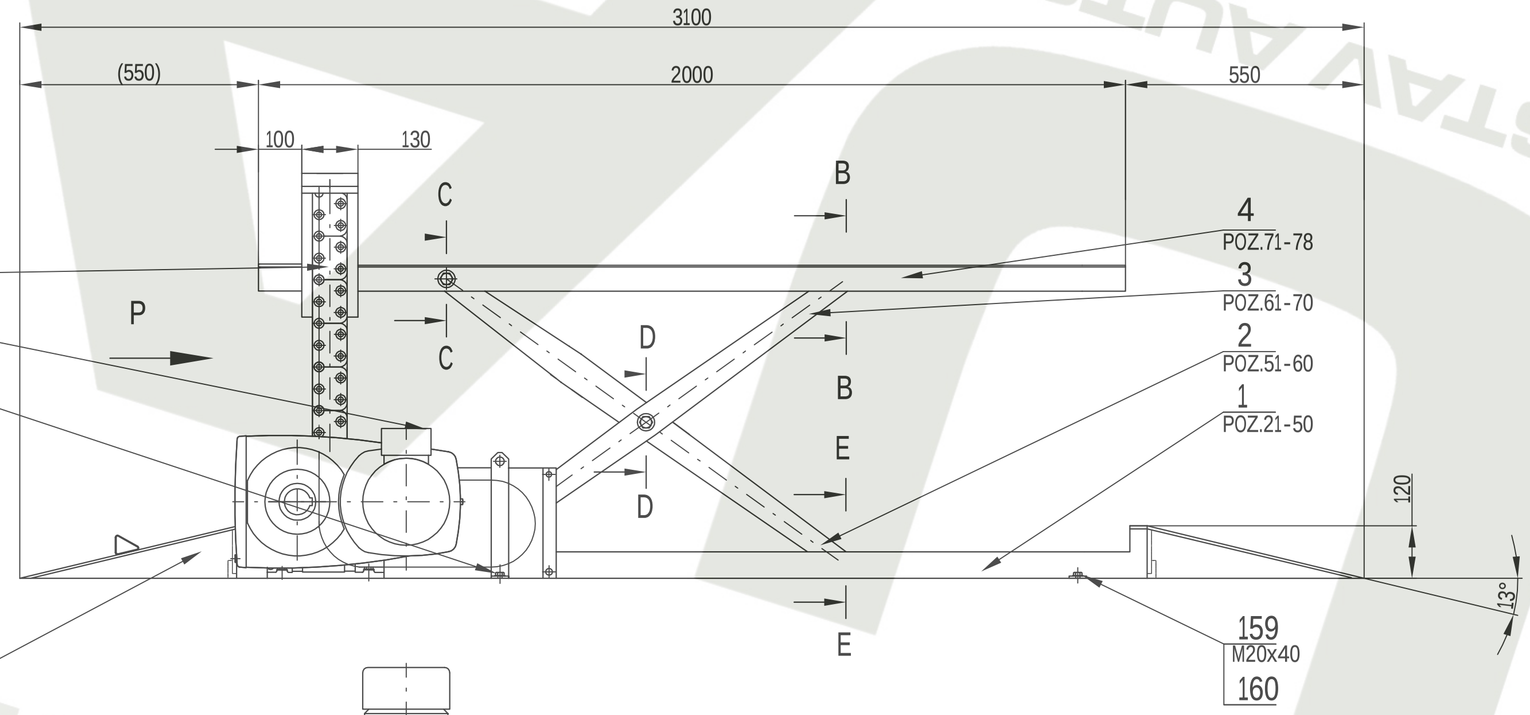

7 POZ.91-95
5 POZ.79-83
6 POZ.84-90
147 M20x40
148
145 M10x40
146
151
8 POZ.96-110
161 M16x40
162
17
163 M5x20
4 POZ.71-78
3 POZ.61-70
2 POZ.51-60
1 POZ.21-50
159 M20x40
160

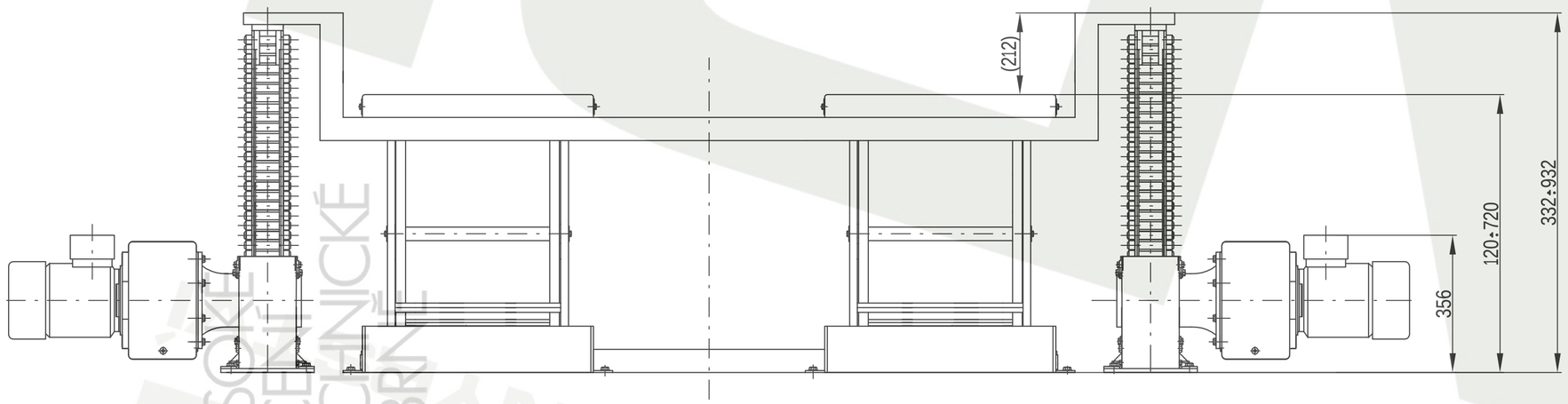

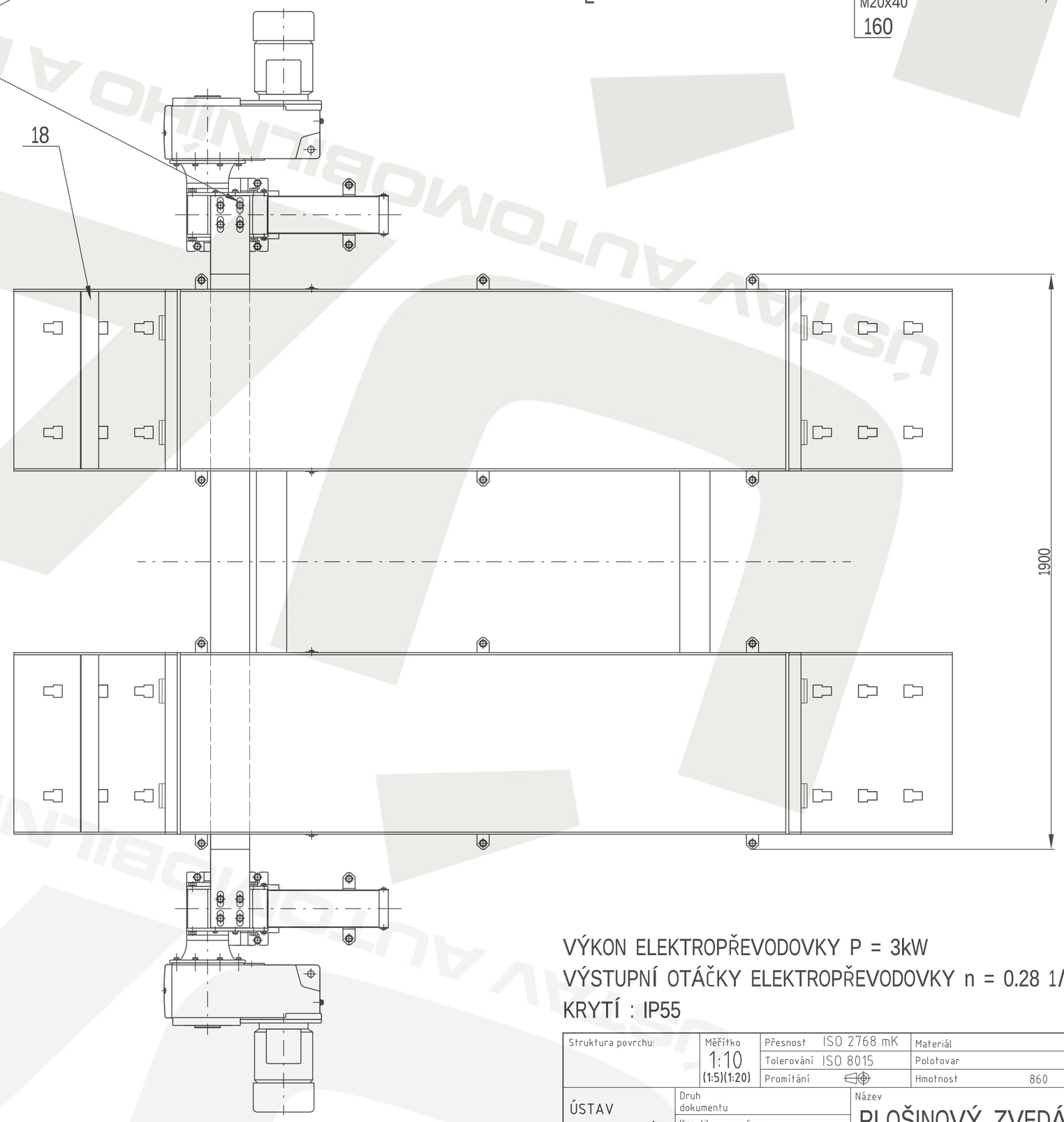

PRŮŘEZ C-C (1:5)

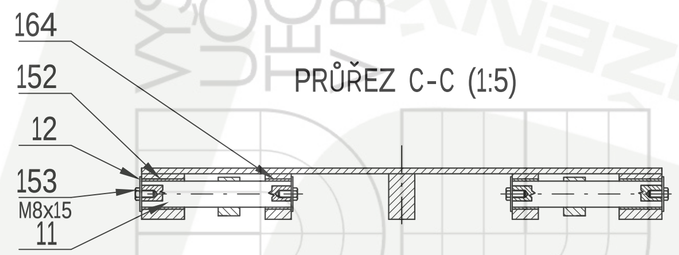

PRŮŘEZ B-B (1:5)

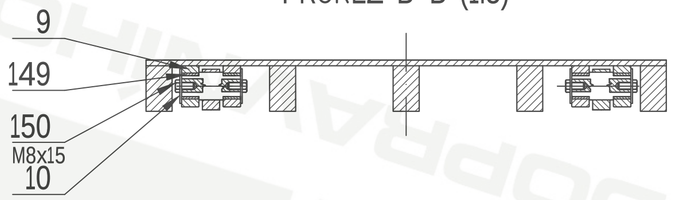

PRŮŘEZ D-D (1:5)

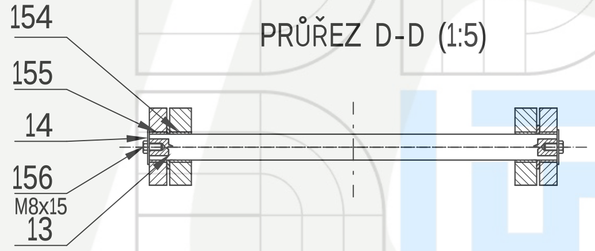

PRŮŘEZ E-E (1:5)

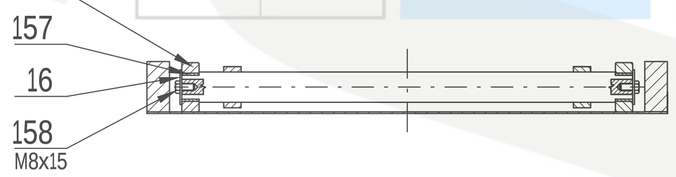

KOTEVNÍ PLÁN M 1:20

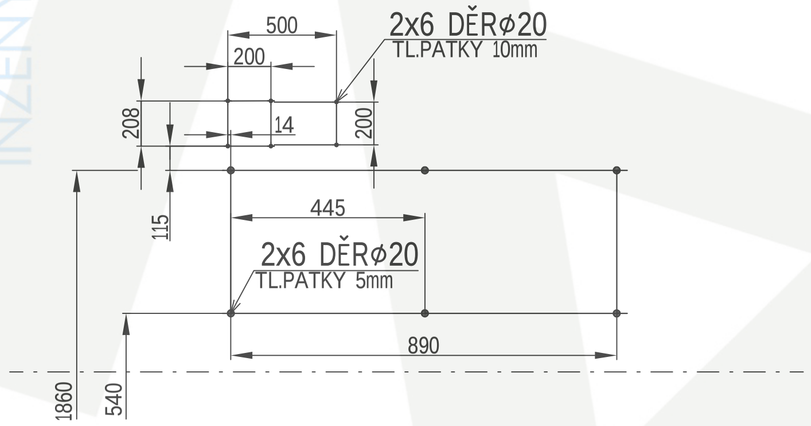

VÝKON ELEKTROPŘEVODOVKY P = 3kW
VÝSTUPNÍ OTÁČKY ELEKTROPŘEVODOVKY n = 0.28 1/s
KRYTÍ : IP55

Struktura povrchu:	Měřítko 1:10 (1:5)(1:20)	Přesnost ISO 2768 mK	Materiál
		Tolerování ISO 8015	Polotovar
		Promítání	Hmotnost 860 kg
ÚSTAV AUTOMOBILNÍHO A DOPRAVNÍHO INŽENÝRSTVÍ	Druh dokumentu	Název	PLOŠINOVÝ ZVEDÁK
	Kreslil O.HÁJEK		
	Schválil	Číslo dokumentu	B328660 M1
	Datum vydání 15.05.2010		List 1 / 1

PDF vytvořeno zkušební verzí pdfFactory www.fineprint.cz

ČÍSLO POZ.	NÁZEV - OZNAČENÍ / VÝKRES - NORMA	POLOTOVAR / MATERIÁL	HMOT KG	J.	MNOŽ
1	ZÁKLADNÍ RÁM		160		1
	B328660 M2 POZ. 21-50	11 523.0			
2	NŮŽKOVÝ MECH. VNITŘNÍ	160x20 ČSN 42 5524.0	12,5		2
	C328660 M3 POZ. 51-60	11 523.0			
3	NŮŽKOVÝ MECH. VNĚJŠÍ	160x20 ČSN 42 5524.0	13		2
	C328660 M4 POZ. 61-70	11 523.0			
4	PLOŠINA		95		2
	C328660 M5 POZ. 71-78	11 523.0			
5	LIFTLINK50		80		2
	C328660 M6 POZ. 79-83				
6	ČELNÍ ELEKTROPŘEVODOVKA NORD		112		2
	C328660 M6 POZ. 84-90				
7	ZVEDACÍ NOSNÍK		50		1
	D328660 M7 POZ. 91-95				
8	PŘÍDAVNÉ NÁJEZDNÉ RAMPY		10		4
	D328660 M8 POZ. 96-110				
9	KOLEČKO HORNÍ	⌀25-20 ČSN 42 5510	0,2		8
	E328660 009	11 523.0			
10	PŘÍTLAČNÁ PODLOŽKA	⌀40-2 ČSN 42 5510	0,2		8
	E328660 010	11 300			

ÚSTAV AUTOMOBILNÍHO A DOPRAVNÍHO INŽENÝRSTVÍ	Druh dokumentu	Název: PLOŠINOVÝ ZVEDÁK
	Kreslil: O.HÁJEK	
	Schválil	Číslo dokumentu: B328660 000
	Datum vydání: 15.05.2010	List 1/4

PDF vytvořeno zkušební verzí pdfFactory www.fineprint.cz

ČÍSLO POZ.	NÁZEV - OZNAČENÍ / VÝKRES - NORMA	POLOTOVAR / MATERIÁL	HMOT KG	J.	MNOŽ
11	ČEP	Ø30-155 ČSN 42 5510	0.6		4
	E328660 011	11 523.0			
12	PŘÍTLAČNÁ PODLOŽKA	Ø40-2 ČSN 42 5510	0,1		8
	E328660 012	11 300			
13	STŘEDOVÝ ČEP	Ø 30-475 ČSN 42 5510	1,5		2
	E328660 013	11 523.0			
14	PŘÍTLAČNÁ PODLOŽKA	Ø40-2 ČSN 42 5510	0,2		2
	E328660 014	11 300			
15	KOLEČKO DOLNÍ	Ø30-20 ČSN 42 5510	0,2		4
	E328659 015	11 523.0			
16	PŘÍTLAČNÁ PODLOŽKA	Ø40-2 ČSN 42 5510	0,2		2
	E328660 016	11 300			
17	DRŽÁK ČEPU	PL 20x3 ČSN 420220,5	0,1		4
	E328660 018	11 373			
18	DORAZ	PL 140x2 ČSN 420220,5	0,6		2
	E328660 019	11 373			
19					
20					

ÚSTAV AUTOMOBILNÍHO A DOPRAVNÍHO INŽENÝRSTVÍ	Druh dokumentu	Název: PLOŠINOVÝ ZVEDÁK
	Kreslil: O.HÁJEK	
	Schválil	Číslo dokumentu: B328660 000
	Datum vydání: 15.05.2010	List 2/4

PDF vytvořeno zkušební verzí pdfFactory www.fineprint.cz

ČÍSLO POZ.	NÁZEV - OZNAČENÍ / VÝKRES - NORMA	POLOTOVAR / MATERIÁL	HMOT KG	J.	MNOŽ
145	ŠROUB M10x40		0,08		12
	ČSN EN 240214				
146	PODLOŽKA 10		0,001		12
	ČSN 02 1739				
147	ŠROUB M20x40		0,15		12
	ČSN EN 240214				
148	PODLOŽKA 20		0,001		12
	ČSN 02 1739				
149	POUZDRO SKF 24/30 x 20		0,016		8
	ČSN 02 3481				
150	ŠROUB M8x15		0,07		8
	ČSM EN 240214				
151	KROUŽEK GGB 30/40		0,001		4
152	POUZDRO SKF 30/35 x 50		0,003		4
	ČSN 02 3481				
153	ŠROUB M8x15		0,07		8
	ČSM EN 240214				
154	POUZDRO SKF 30/35 x 25		0,02		4
	ČSN 02 3481				

ÚSTAV AUTOMOBILNÍHO A DOPRAVNÍHO INŽENÝRSTVÍ	Druh dokumentu	Název: PLOŠINOVÝ ZVEDÁK
	Kreslil: O.HÁJEK	
	Schválil	Číslo dokumentu: B328660 000
	Datum vydání: 15.05.2010	List 3/4

VYSOKÉ UČENÍ TECHNICKÉ V BRNĚ
FAKULTA STROJNÍHO INŽENÝRSTVÍ
ÚSTAV AUTOMOBILNÍHO A DOPRAVNÍHO INŽENÝRSTVÍ

PDF vytvořeno zkušební verzí pdfFactory www.fineprint.cz

ČÍSLO POZ.	NÁZEV - OZNAČENÍ / VÝKRES - NORMA	POLOTOVAR / MATERIÁL	HMOT KG	J.	MNOŽ
155	POUZDRO SKF 30/35 x 20		0,02		4
	ČSN 02 3481				
156	ŠROUB M8x15		0.07		4
	ČSM EN 240214				
157	POUZDRO SKF 28/33 x 20		0,02		4
	ČSN 02 3481				
158	ŠROUB M8x15		0.,02		4
	ČSM EN 240214				
159	ŠROUB M20x40		0,15		12
	ČSN EN 240214				
160	PODLOŽKA 20		0,001		12
	ČSN 02 1739				
161	ŠROUB M16x40		0,12		8
	ČSM EN 240214				
162	PODLOŽKA 16		0,001		8
	ČSN 02 1739				
163	ŠROUB M5x20		0.02		8
	ČSM EN 240214				
164	POUZDRO SKF 30/35 x 30		0,003		4
	ČSN 02 3481				

ÚSTAV AUTOMOBILNÍHO A DOPRAVNÍHO INŽENÝRSTVÍ	Druh dokumentu	Název: PLOŠINOVÝ ZVEDÁK
	Kreslil: O.HÁJEK	
	Schválil	Číslo dokumentu: B328660 000
	Datum vydání: 15.05.2010	List 4/4

PDF vytvořeno zkušební verzí pdfFactory www.fineprint.cz