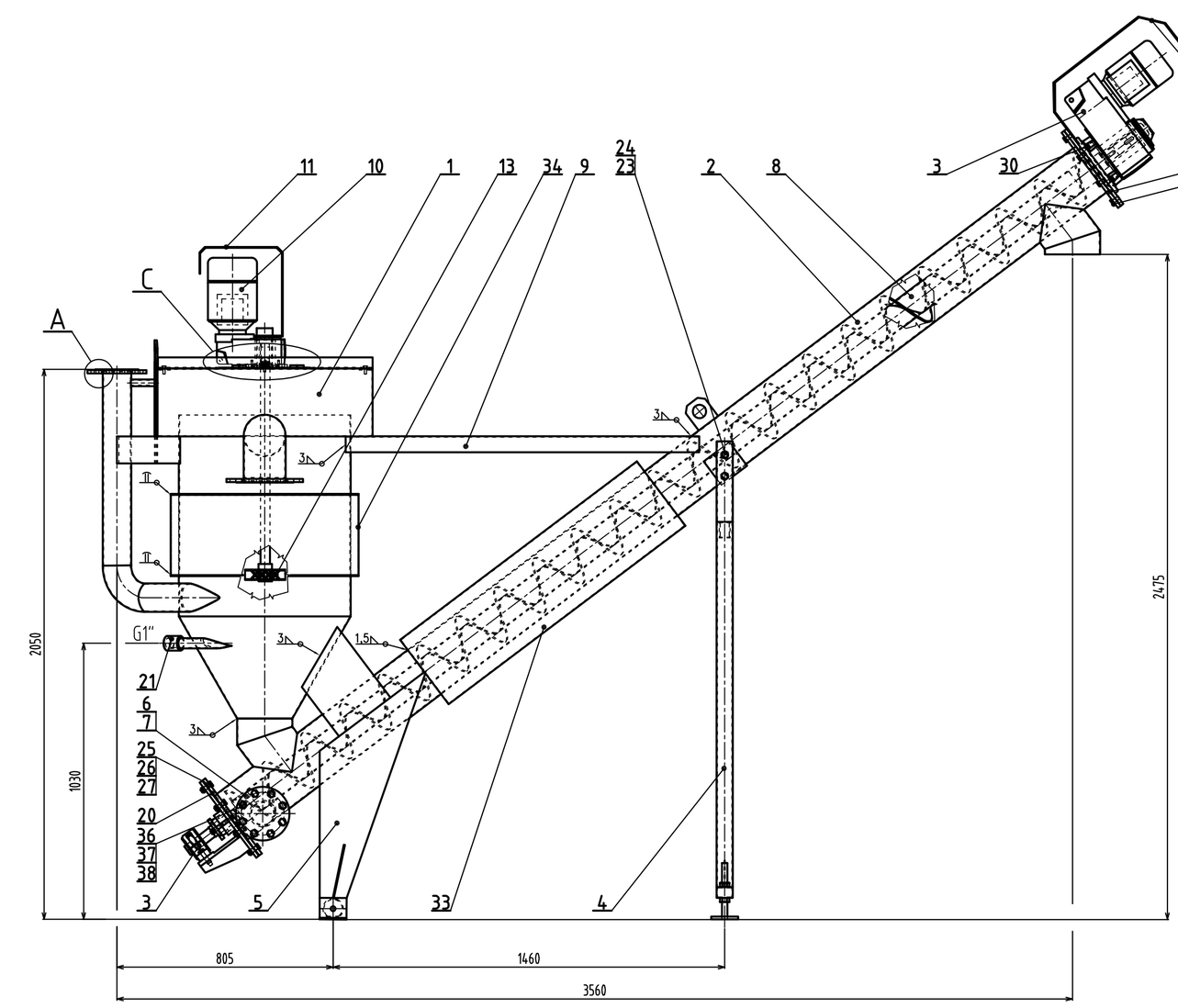

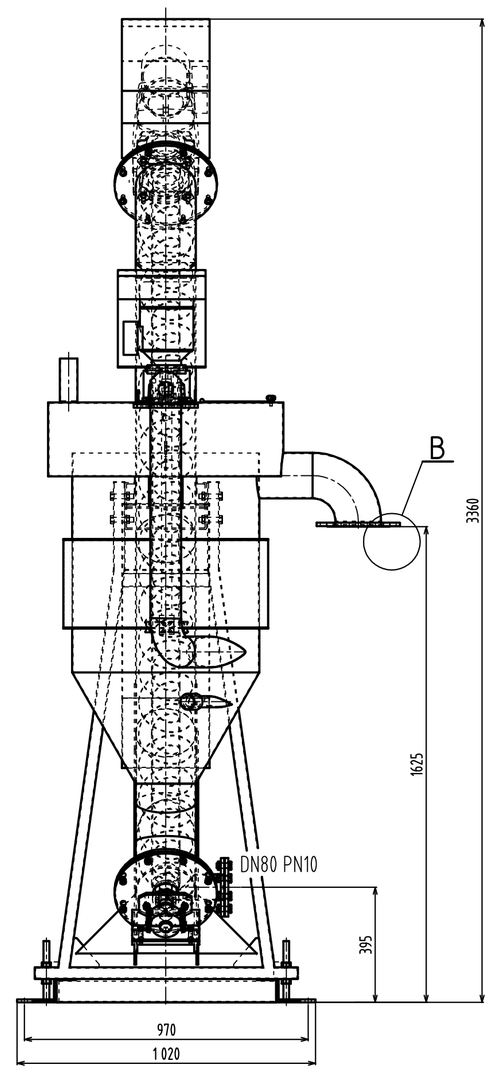

NAPOJOVACÍ PŘÍRUBY

A (1:5)

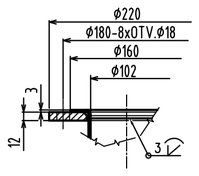

B (1:5)

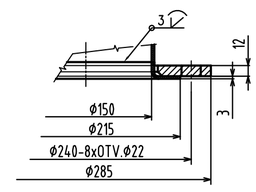

C (1:5)

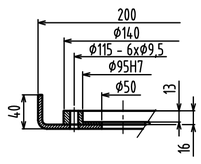

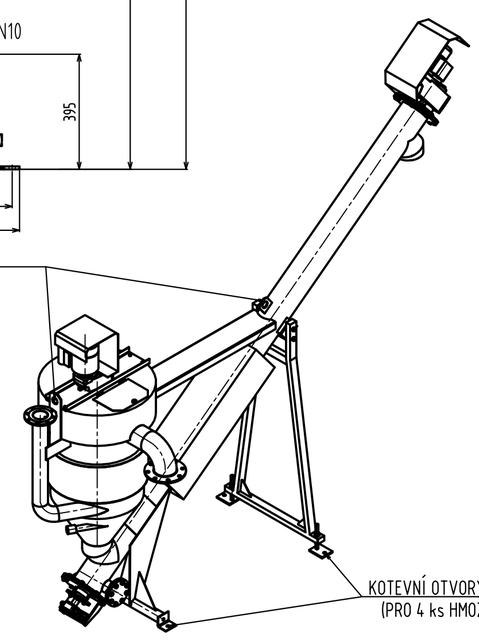

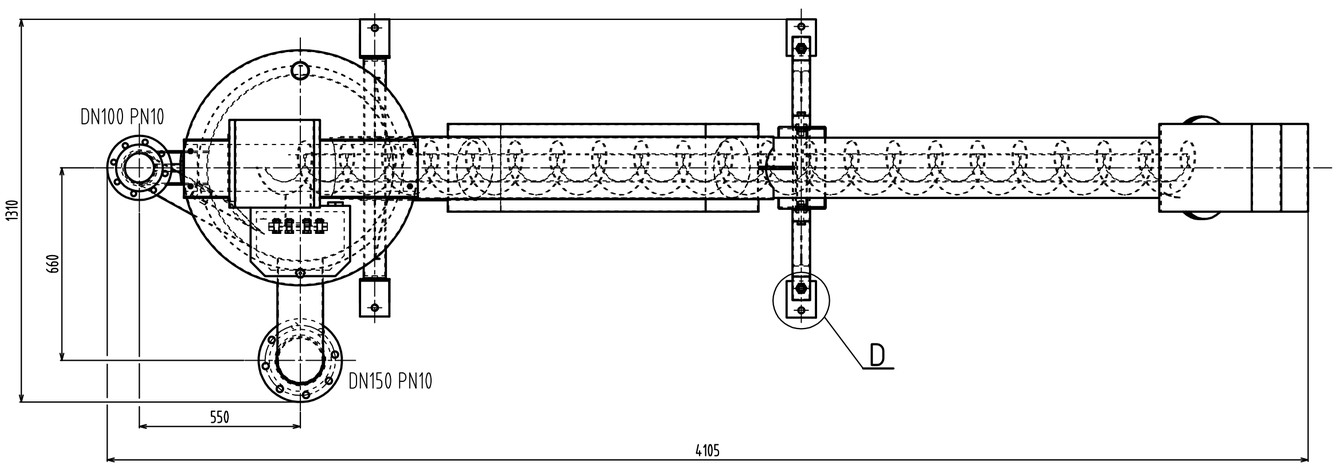

D (1:5)

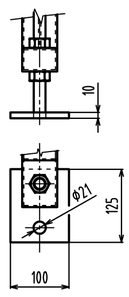

21 VARIANTA II

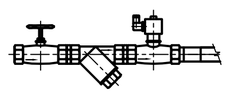

Struktura povrchu:	Měřítko 1:10	Přesnost ISO 2768-mK Tolerování ISO 8015 Promítání	Materiál Polotovar Hmotnost 447,5 kg
ÚSTAV KONSTRUOVÁNÍ	Druh dokumentu SESTAVA Kreslil PRAX_ONDŘEJ Schválil Datum vydání 20.4.2009	Název SEPARÁTOR_SP250-5I Číslo dokumentu 3-B12-A1-1 List 1 / 1	

Číslo pol.	Název - označení / Výkres - norma	Polotovar / Materiál	Množ. / Hmotnost
1	VTOKOVÝ BUBEN F52 1977	 1.4301	1 125,2
2	ŽLAB ŠNEKU F63 5041	 1.4301	1 90,8
3	ULOŽENÍ ŠNEKU F53 5046		1 101,1
4	PODPĚRA F63 5050	 1.4301	1 23,9
5	SPODNÍ PODPĚRA F63 5047	 1.4301	1 23,8
6	ZASLEPOVACÍ PŘÍRUBA F74 1087	TL.12-ø200 12 020.4	1
7	TĚSNĚNÍ	TL.2-ø144/ø82 PRYŽ	1 0,2
8	ŠNEK DOPRAVNÍ F63 5029	ø185-4.000 1.4301	1 70,5
9	VÝZTUHA F73 5051	PL.3-322x1318 1.4301	1 10,2
10	PŘEVODOVKA NORD	Č.M 35/66	1 35,5
11	KRYT PŘEVODOVKY	TL.1,5-250x800 1.4301	1 2,4
12	KRYT PŘEVODOVKY II	TL.1,5-250x1000 1.4301	1 2,9
13	MÍCHADLO F63 5099	 1.4301	1 5,6
14			

Změna / Datum / Index / Podpis	Přesnost ISO 2768-mk Tolerování ISO 8015 Promítání	Materiál / T.O. Polotovar Hrubá hmotnost kg	ÚSTAV KONSTRUOVÁNÍ VUT V Brně - Fakulta strojního inženýrství
Navrhl PRAX Přezkoušel Technolog	Poznámka	Měřítko	Název SP250-5I
Normalizace Schválil Datum 18.4.2009	Starý výkres Č.seznamu Č.sestavy 3-B12-A1-1		Číslo výkresu 3-B12-A1-2 Listů List

Číslo pol.	Název - označení / Výkres - norma	Polotovar / Materiál	Množ. / Jedn.
16			
17			
18			
19			
20	TĚSNĚNÍ	TL.2-ø284/ø95 PRYŽ	1 0,3
21	PRACÍ VODA (VARIANTA 1/VARIANTA2) F64 9331		1 VAR1-0,5 VAR2-12,5
22	PŘÍRUBA PŘEVODOVKY F63 5045	 1.4301	1 11,25
23	ŠROUB M16x60 ČSN 02 1207	 A2	4 0,24
24	PODLOŽKA ø16-2 ČSN 02 1741	 A2	4 0,05
25	ŠROUB M12X25 ČSN 02 1207	 A2	8 0,2
26	PODLOŽKA ø12-2 ČSN 02 1741	 A2	16 0,1
27	MATICE M12 ČSN 02 1609	 A4	8 0,15
28			
29	ŠROUB M12X30 ČSN 02 1207	 A2	8 0,18

Změna / Datum / Index / Podpis	Přesnost ISO 2768-mk Tolerování ISO 8015 Promítání	Materiál / T.O. Polotovar Hrubá hmotnost kg	ÚSTAV KONSTRUOVÁNÍ VUT V Brně - Fakulta strojního inženýrství
Navrhl PRAX Přezkoušel Technolog	Poznámka	Měřítko	Název SP250-5I
Normalizace Schválil Datum 18.4.2009	Starý výkres Č.seznamu Č.sestavy 3-B12-A1-1		Číslo výkresu 3-B12-A1-2 Listů List

Číslo pol.	Název - označení / Výkres - norma	Polotovar / Materiál	Množ. / Jedn.
30	ŠROUB M12x25 ČSN 02 1207	 A2	4 0,1
31			
32			
33	VYHŘÍVÁNÍ ŽLABU ŠNEKU F64 9332	 1.4301	1 7,8
34	VYHŘÍVÁNÍ NÁDOBY F64 9333	 1.4301	1 5,7
35			
36	ŠROUB M14x30 ČSN 02 1207	 A2	8 0,18
37	PODLOŽKA ø14-2 ČSN 02 1741	 A2	16 0,1
38	MATICE M14 ČSN 02 1609	 A2	8 0,18

Změna / Datum / Index / Podpis	Přesnost ISO 2768-mk Tolerování ISO 8015 Promítání	Materiál / T.O. Polotovar Hrubá hmotnost kg	ÚSTAV KONSTRUOVÁNÍ VUT V Brně - Fakulta strojního inženýrství
Navrhl PRAX Přezkoušel Technolog	Poznámka	Měřítko	Název SP250-5I
Normalizace Schválil Datum 18.4.2009	Starý výkres Č.seznamu Č.sestavy 3-B12-A1-1		Číslo výkresu 3-B12-A1-2 Listů List