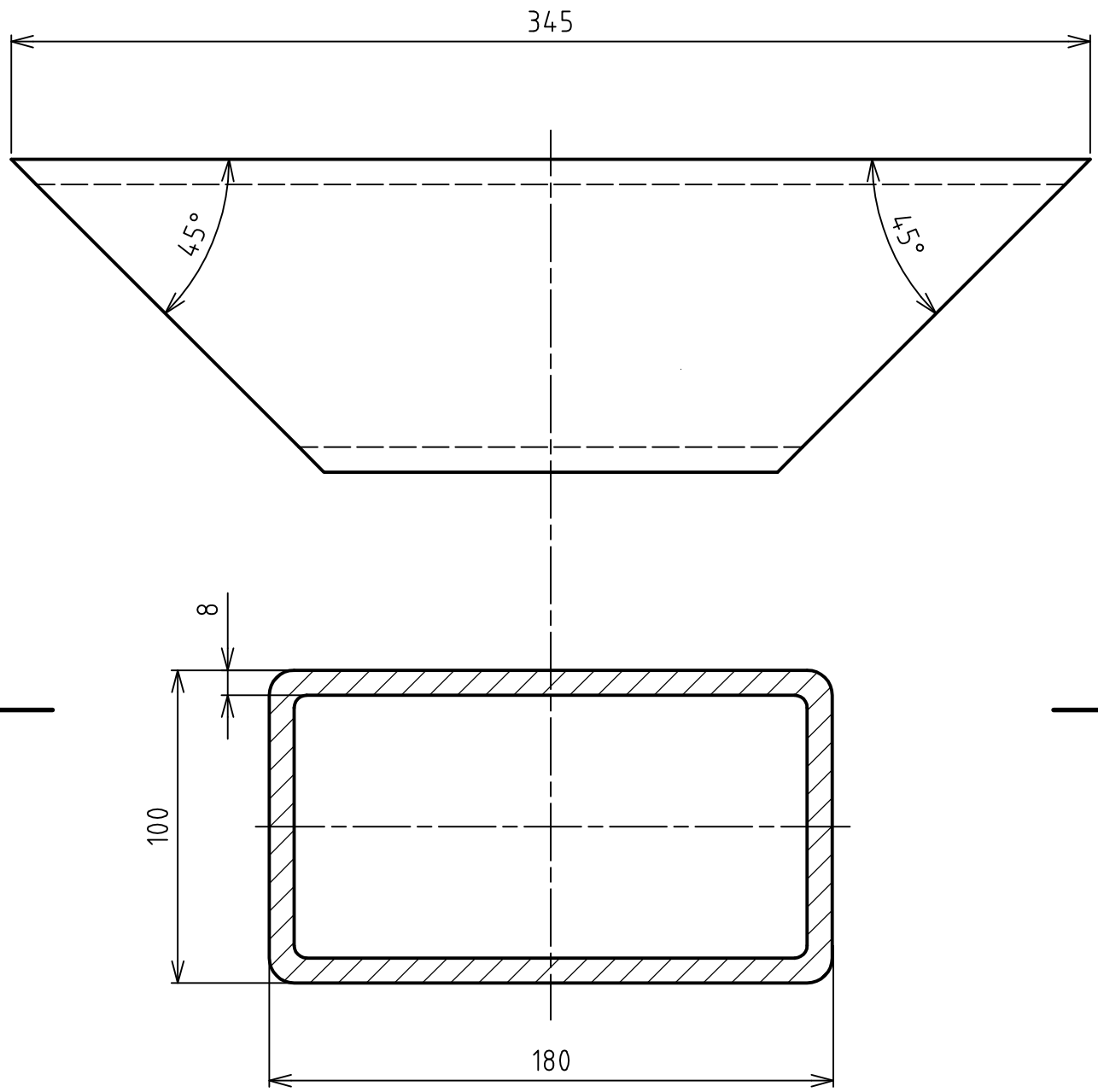

Struktura povrchu:	Hrany: −0,3 +0,3	Měřítko 1:2	Přesnost ISO2768-MH Tolerování ISO8015 Promítání
Materiál 11431	Polotovar TR_180X100X8-345	Hmotnost 8 kg	CHRÁNĚNO PODLE ISO 16016
ÚSTAV AUTOMOBILNÍHO A DOPRAVNÍHO INŽENÝRSTVÍ	Druh dokumentu VÝROBNÍ_VÝKRES Kreslil WEINGÄRTNER Schválil Datum vydání 22.05.2011	Název ROHOVA_VYZTUHA Číslo dokumentu 4-10700-145	List /

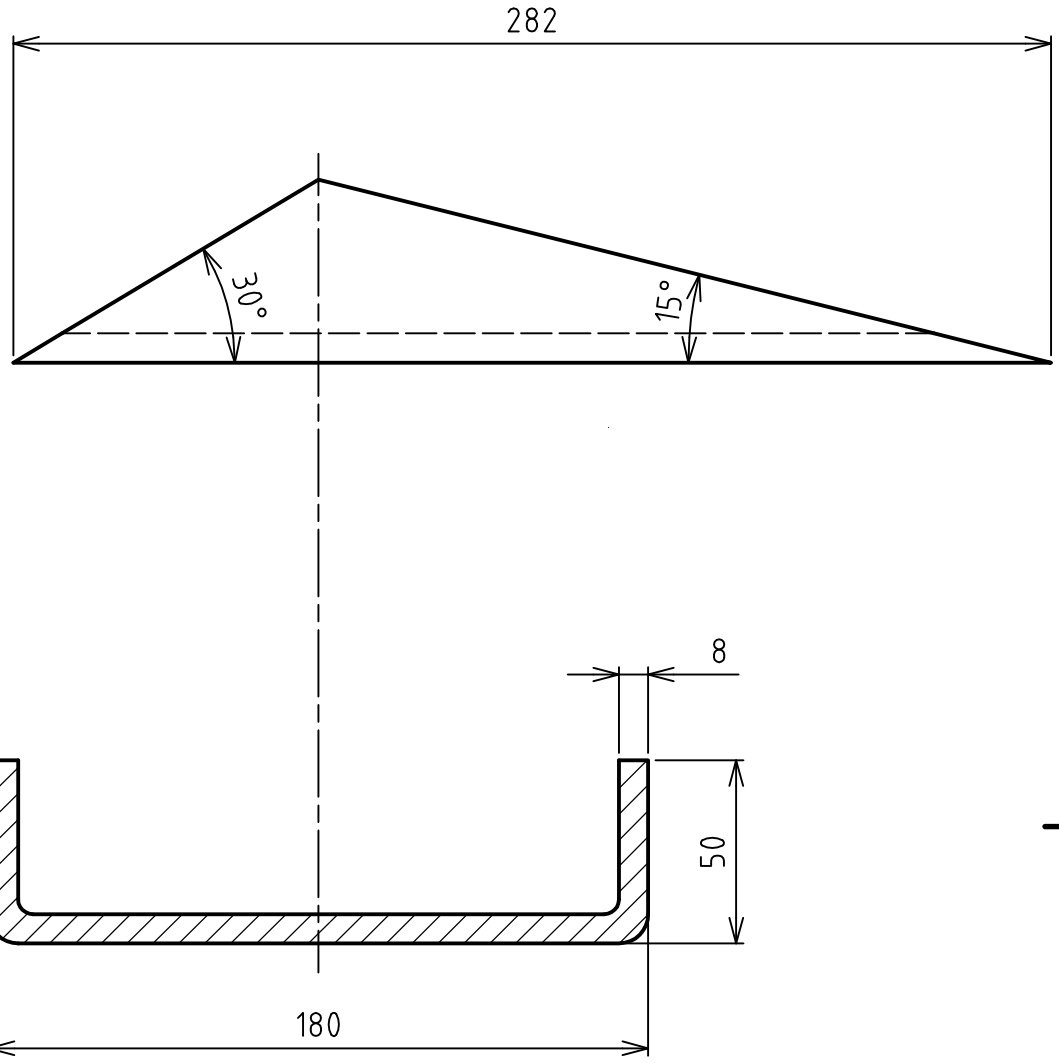

Struktura povrchu:	Hrany: -0,3 +0,3	Měřítko 1:2	Přesnost ISO2768-MH Tolerování ISO8015 Promítání	
Materiál 11431	Polotovar TR_180X100X8-282	Hmotnost 3.5 kg	CHRÁNĚNO PODLE ISO 16016	
ÚSTAV AUTOMOBILNÍHO A DOPRAVNÍHO INŽENÝRSTVÍ	Druh dokumentu VÝROBNÍ_VÝKRES Kreslil WEINGÄRTNER Schválil Datum vydání 22.05.2011	Název VYZTUHA_NOSNIKU Číslo dokumentu 4-10700-147	List /	

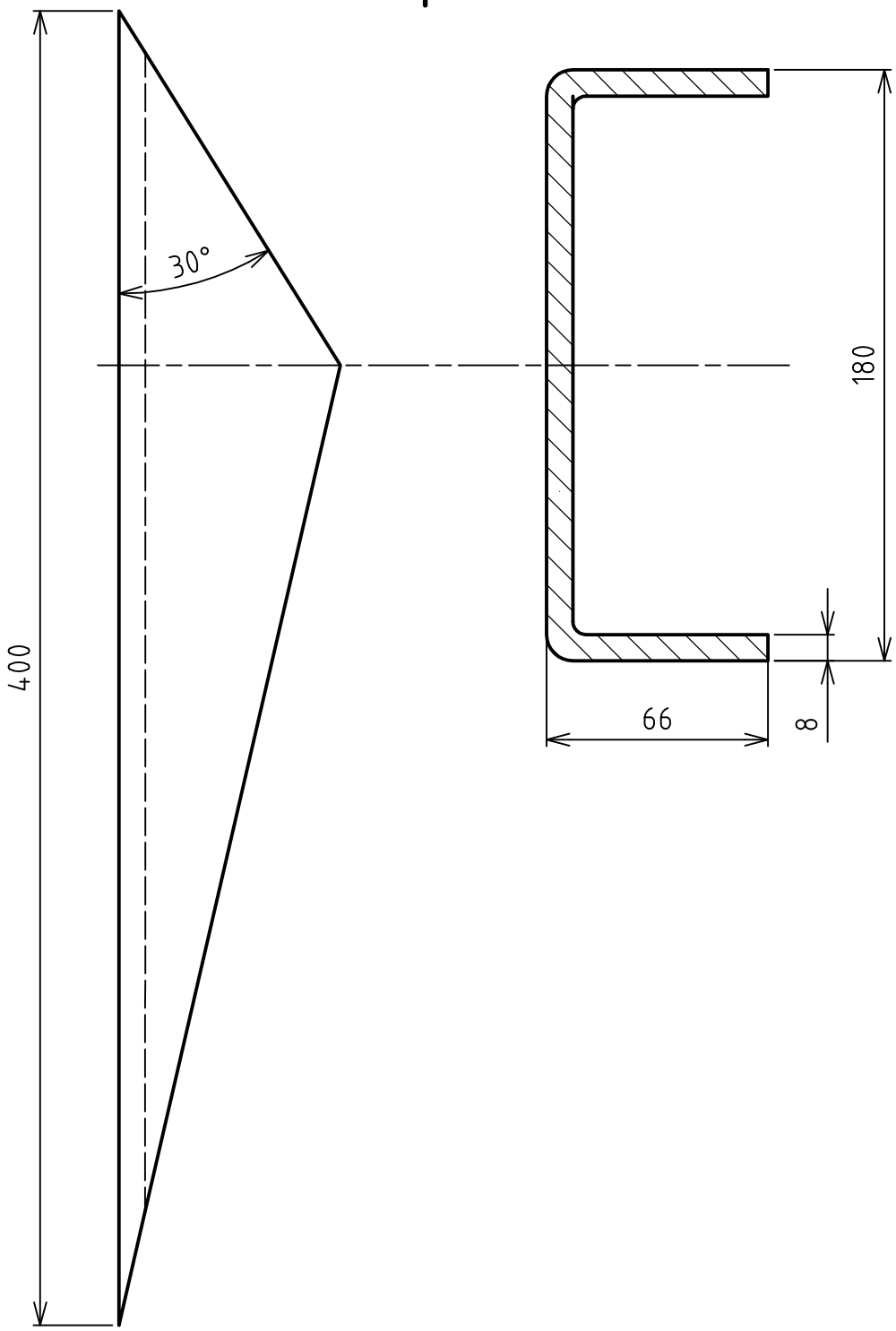

Struktura povrchu:	Hrany: -0,3 +0,3	Měřítko 1:2	Přesnost ISO2768-MH Tolerování ISO8015 Promítání	
Materiál 11431	Polotovar TR_180X100X8-400	Hmotnost 5.5 kg	CHRÁNĚNO PODLE ISO 16016	
ÚSTAV AUTOMOBILNÍHO A DOPRAVNÍHO INŽENÝRSTVÍ	Druh dokumentu VÝROBNÍ_VÝKRES Kreslil WEINGÄRTNER Schválil Datum vydání 22.05.2011	Název VYZTUHA_OJE Číslo dokumentu 4-10700-146	List /	

F (1 : 5)

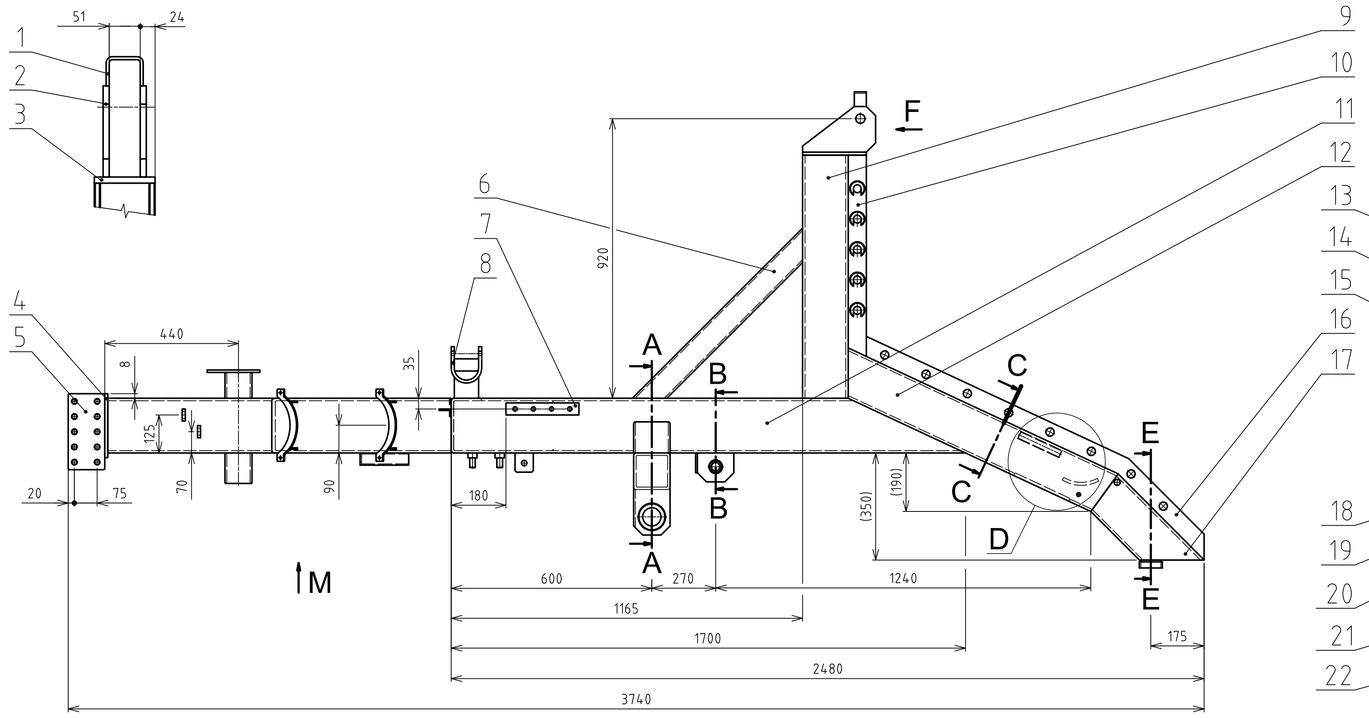

M (1 : 10)

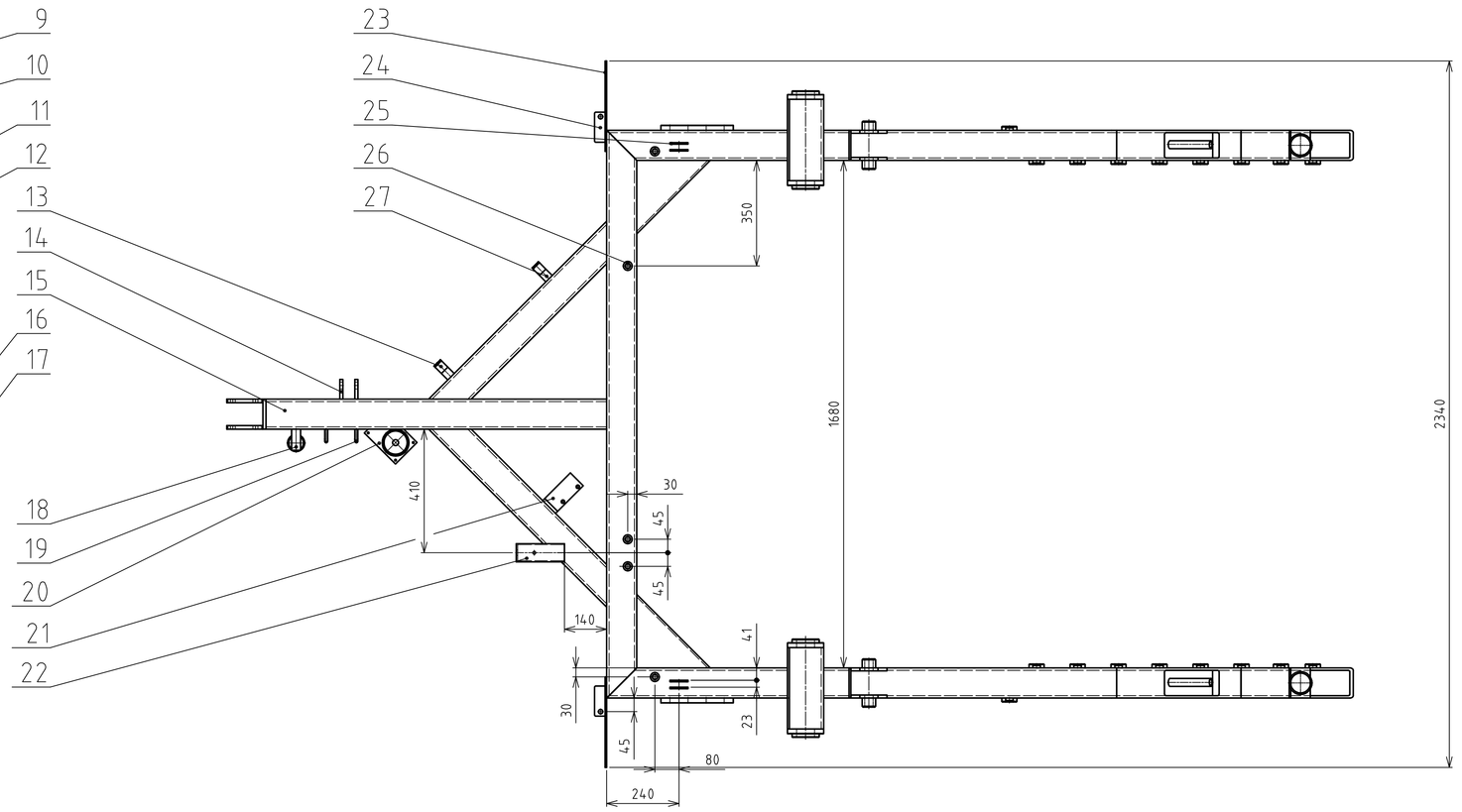

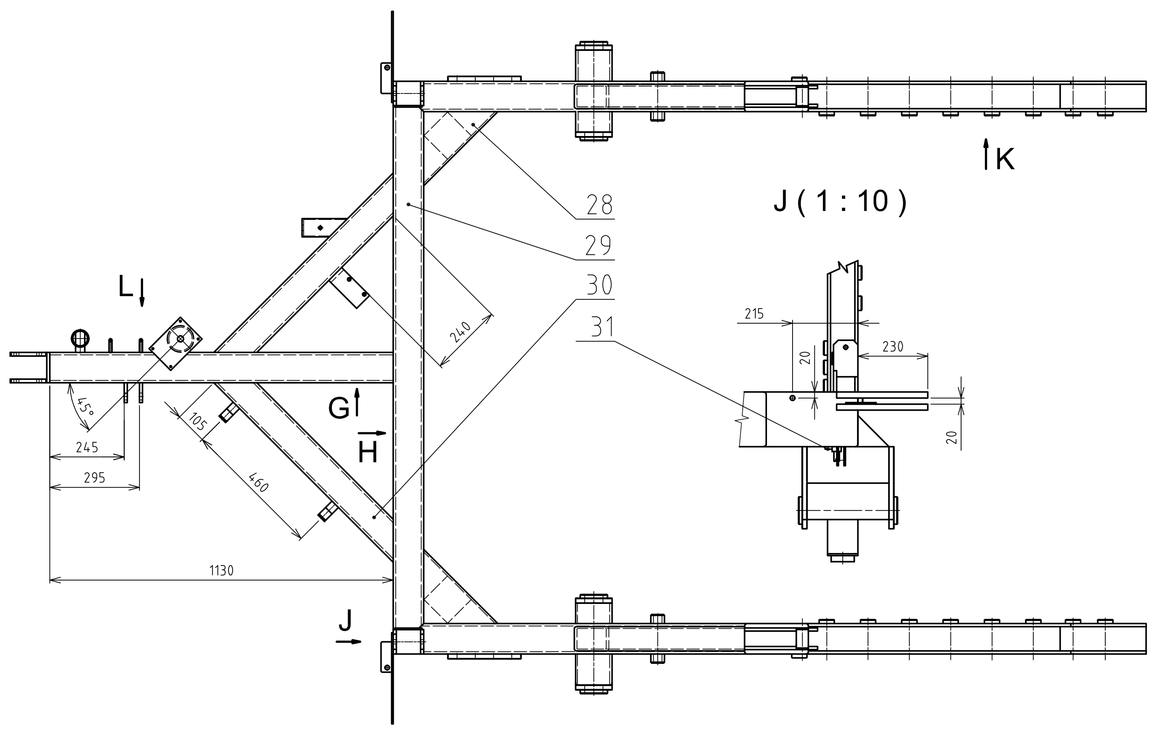

J (1 : 10)

K (1 : 10)

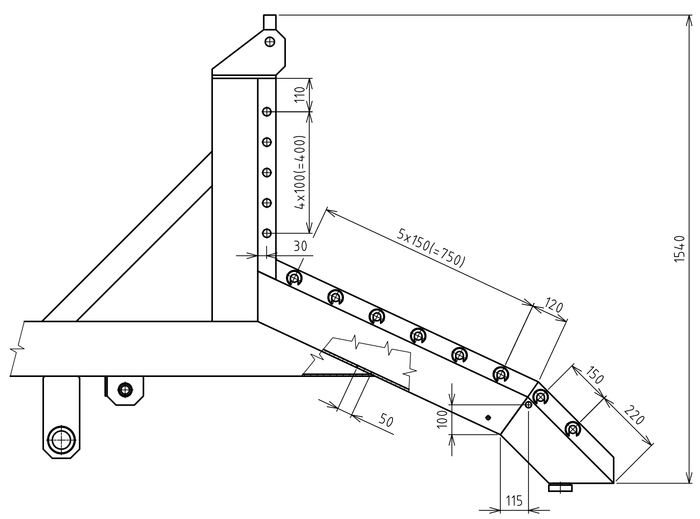

D (1 : 5)

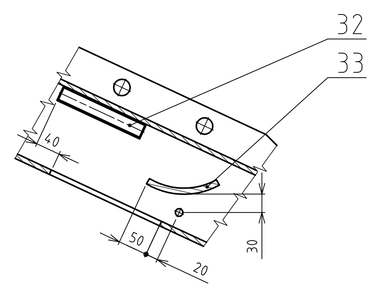

A-A (1 : 5)

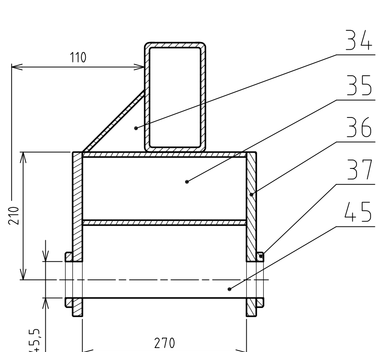

B-B (1 : 5)

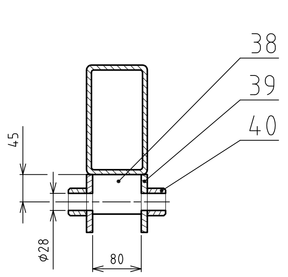

C-C (1 : 5)

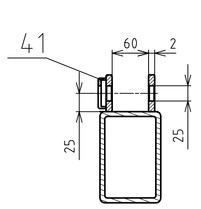

G (1 : 5)

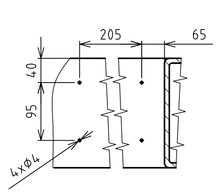

H (1 : 5)

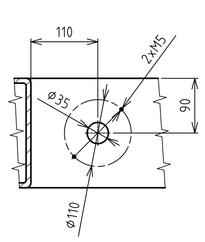

E-E (1 : 5)

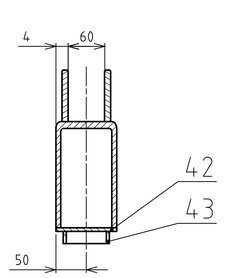

L (1 : 10)

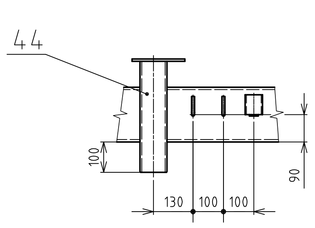

ÚPRAVA SVAROVÝCH PLOCH DLE ČSN 05 0025 - 64

45	VÝZTUHA ZÁVĚSU PL.6	ČSN 42 5310	1,5		2
	4-10701-034	11 373			
44	PŘÍLOŽKA 40x10	ČSN 42 5522	0,47		2
	4-10701-019	11 373			
43	KROUŽEK Φ76x5	ČSN 42 5715	0,17		2
	4-10701-040	11 373			
42	PODLOŽKA PL.10	ČSN 42 5310	0,6		2
	4-10701-039	11 373			
41	ZÁCHYT KOLÍKU Φ50	ČSN 42 5510	0,07		26
	4-10701-043	11 373			
40	KROUŽEK Φ40	ČSN 42 5522	0,23		4
	4-10701-037	11 373			
39	ZÁVĚS PERA 120x10	ČSN 42 5522	1,03		4
	4-10701-036	11 373			
38	VÝZTUHA PL.6	ČSN 42 5310	0,4		2
	4-10701-038	11 373			
37	KROUŽEK Φ 100	ČSN 42 5522	0,48		4
	4-10701-035	0,48			
36	ZÁVĚS POLONÁPRAVY 120x16	ČSN 42 5522	3,75		4
	3-10701-033	11 373			
35	NOSNÍK ZÁVĚSU TR 120x120x8		6,9		2
	3-10701-032	11 431			
34	ROHOVÁ VÝZTUHA PL.6	ČSN 42 5310	1,35		2
	3-10701-031	11 373			
33	OPĚRA PERA PL.10	ČSN 42 5310	0,9		2
	3-10701-042	11 373			
32	TRUBKA Js 3/4"	ČSN 42 5710	0,25		2
	4-10701-041	10 004			
31	DRŽÁK 40x90	ČSN 42 5522	0,1		1
	4-10700-088	11 373			
30	VZPĚRA OJE TR 180x100x8		23,1		2
	3-10701-023	11 431			
29	PŘÍČKA RÁMU TR 180x100x8		59,2		1
	3-10701-025	11 431			
28	ROHOVÁ VÝZTUHA	SESTAVA	6,8		2
		11 431			
27	VÝZTUHA DRŽÁKU 30x5	ČSN 42 5522	0,05		4
	3-10701-029	11 373			
26	ČEP KLADKY 30x30	ČSN 42 5522	0,17		5
	4-10701-018	11 373			
25	DRŽÁK KLADKY 60x5	ČSN 42 5522	0,15		4
	4-10701-011	11 373			
24	OPĚRA 40x5	ČSN 42 5522	0,15		2
	4-10701-030	11 373			
23	DRŽÁK 20x5-300	ČSN 42 5522	0,3		4
		11 373			
22	VEDENÍ RUČNÍ BRZDY	SESTAVA	0,77		1
	3-10701-024				
21	DRŽÁK 60x10	ČSN 42 5522	0,3		1
	4-10701-046	11 373			
20	VODÍCÍ TRUBKA	SESTAVA	5,3		1
	3-10701-009				
19	HÁČEK	ČSN 42 5522	0,07		2
	4-10701-022	11 373			
18	DRŽÁK VIDLICE	SESTAVA	0,4		1
	4-10701-021				
17	KONCOVÝ DÍL TR 180x100x8		9,7		2
	3-10701-020	11 431			
16	VEDENÍ 60x10	ČSN 42 5522	6,1		4
		11 373			
15	OJE TR 180x100x8		35,5		1
	3-10701-008	11 431			
14	ZÁCHYT 40x10	ČSN 42 5522	0,25		2
	4-10701-44	11 373			
13	DRŽÁK VZDUCHOJEMU 30x5	ČSN 42 5522	0,35		2
	3-10701-028	11 373			
12	ŠIKMÝ NOSNÍK TR 180x100x8		26,3		2
	3-10701-017	11 431			
11	PODÉLNÝ NOSNÍK TR 180x100x8		42,7		2
	3-10701-016	11 431			
10	VEDENÍ 60x10	ČSN 42 5522	3,1		2
		11 373			
9	SLOUPEK TR 160x100x8		22,1		2
	3-10701-015	11 431			
8	DRŽÁK	SESTAVA	2,2		2
	3-10701-014				
7	LIŠTA 40x16	ČSN 42 5522	1,2		2
	3-10701-013	11 373			
6	VZPĚRA TR 80x80x6		9,2		2
	3-10701-012	11 431			
5	DESKA 120x12	ČSN 42 5522	2,624		2
	3-10701-007	11 373			
4	PLECH PL.12	ČSN 42 5310	2,12		1
	4-10701-006	PLECH PL.10			
3	PLECH PL.10	ČSN 42 5310	1,65		2
	4-10701-005	11 373			
2	BOČNICE PL.10	ČSN 42 5310	1,8		4
	3-10701-004	11 373			
1	ZÁCHYT LANA 40x10	ČSN 42 5522	0,03		2
	4-10701-003	11 373			
Číslo položk	Název - označení	Polotovar	Hmot.	J	Množ
	Výkres - norma	Materiál			

ÚSTAV AUTOMOBILNÍHO A DOPRAVNÍHO INŽENÝRSTVÍ	Druh dokumentu SESTAVA	Název	RÁM
	Kreslil WEINGÁRTNER		
	Schválil	Číslo dokumentu	0-10701-002_(A)
	Datum vydání 22.05.2011		

F (1 : 5)

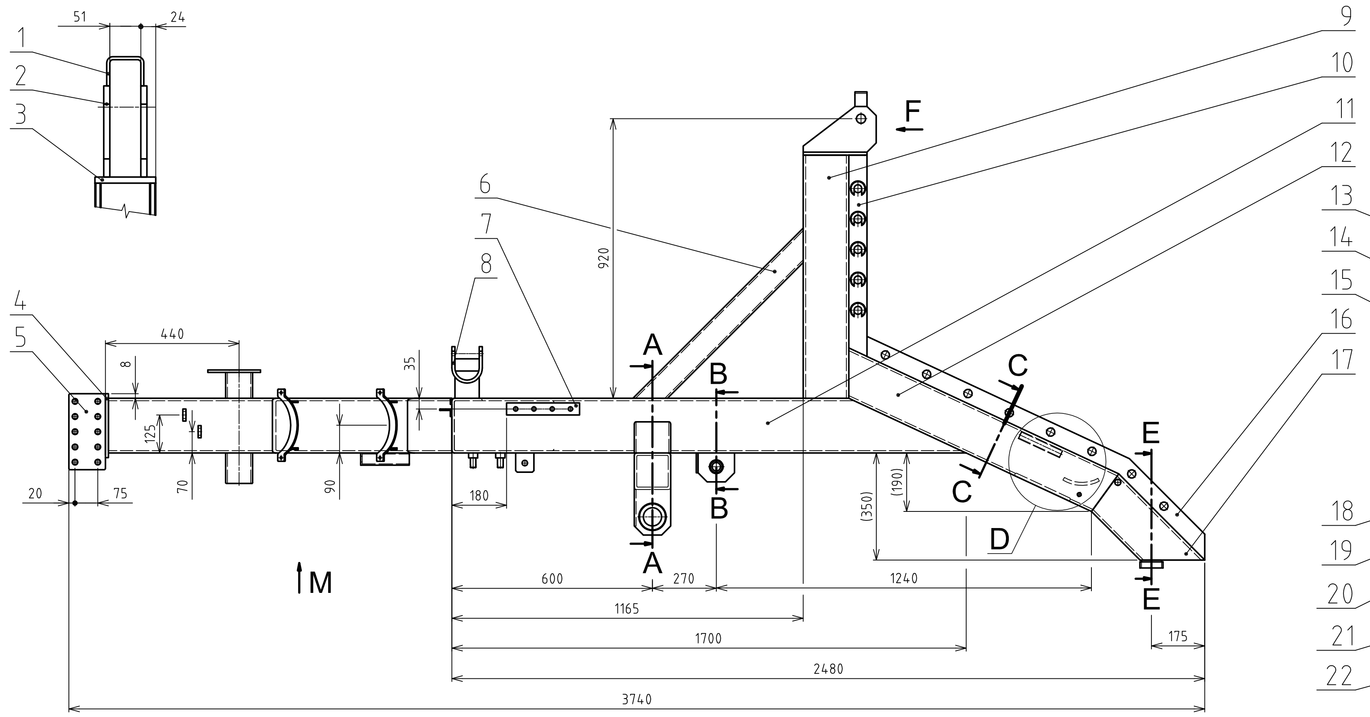

M (1 : 10)

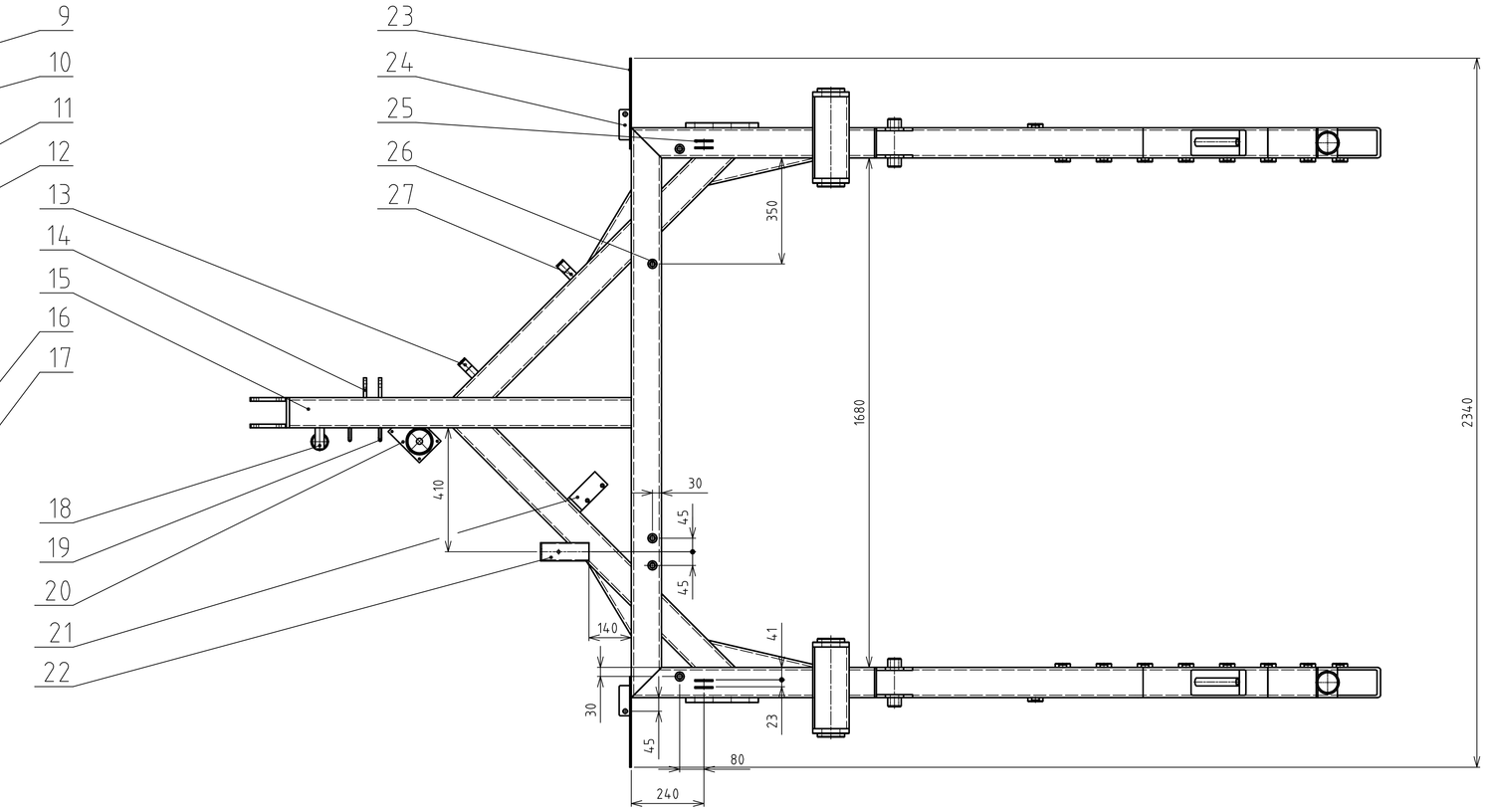

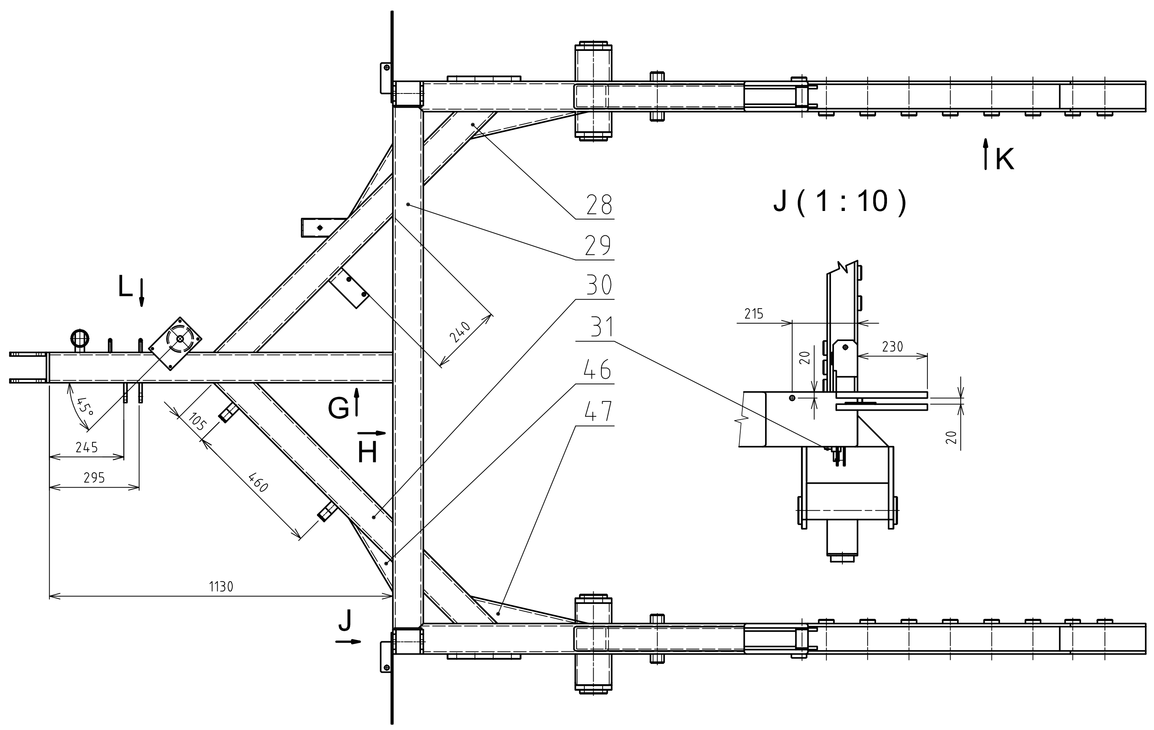

J (1 : 10)

K (1 : 10)

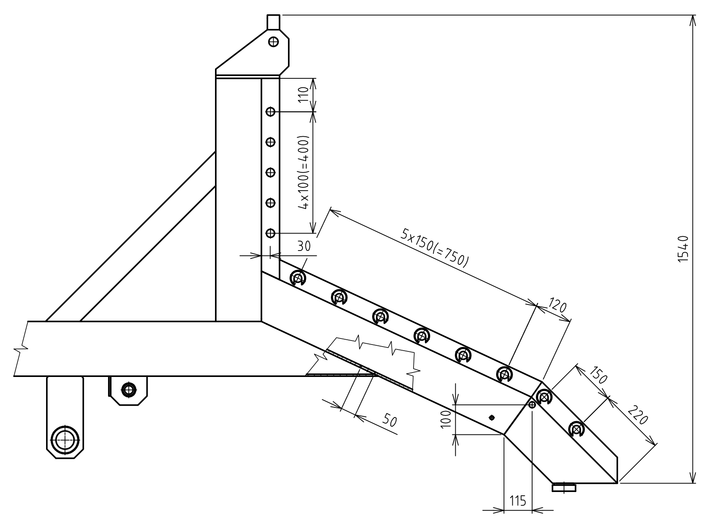

D (1 : 5)

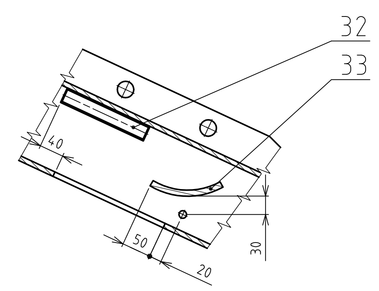

A-A (1 : 5)

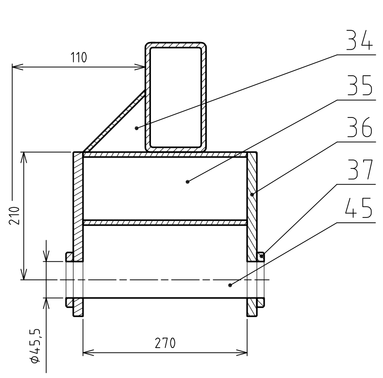

B-B (1 : 5)

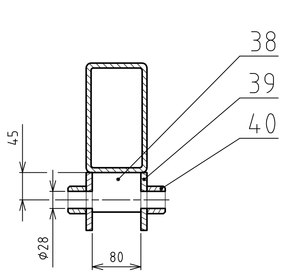

C-C (1 : 5)

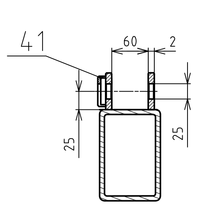

G (1 : 5)

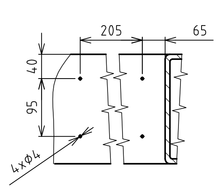

H (1 : 5)

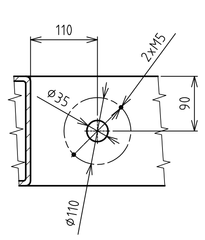

E-E (1 : 5)

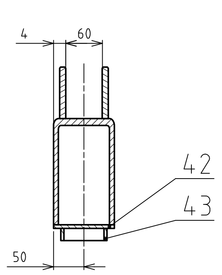

L (1 : 10)

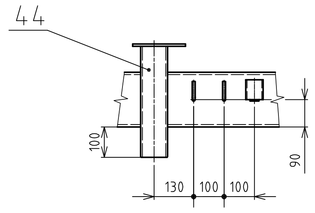

ÚPRAVA SVAROVÝCH PLOCH DLE ČSN 05 0025 - 64

47	VÝZTUHA OJE TR 180x100x8		5,5		2
	4-10700-148	11 431			
46	VÝZTUHA N. TR 180x100x8		3,5		2
	4-10700-147	11 431			
45	VÝZTUHA ZÁVĚSU PL.6	ČSN 42 5310	1,5		2
	4-10701-034	11 373			
44	PŘÍLOŽKA 40x10	ČSN 42 5522	0,47		2
	4-10701-019	11 373			
43	KROUŽEK Φ76x5	ČSN 42 5715	0,17		2
	4-10701-040	11 373			
42	PODLOŽKA PL.10	ČSN 42 5310	0,6		2
	4-10701-039	11 373			
41	ZÁCHYT KOLÍKU Φ50	ČSN 42 5510	0,07		26
	4-10701-043	11 373			
40	KROUŽEK Φ40	ČSN 42 5522	0,23		4
	4-10701-037	11 373			
39	ZÁVĚS PERA 120x10	ČSN 42 5522	1,03		4
	4-10701-036	11 373			
38	VÝZTUHA PL.6	ČSN 42 5310	0,4		2
	4-10701-038	11 373			
37	KROUŽEK Φ 100	ČSN 42 5522	0,48		4
	4-10701-035	0,48			
36	ZÁVĚS POLONÁPRAVY 120x16	ČSN 42 5522	3,75		4
	3-10701-033	11 373			
35	NOSNÍK ZÁVĚSU TR 120x120x8		6,9		2
	3-10701-032	11 431			
34	ROHOVÁ VÝZTUHA PL.6	ČSN 42 5310	1,35		2
	3-10701-031	11 373			
33	OPĚRA PERA PL.10	ČSN 42 5310	0,9		2
	3-10701-042	11 373			
32	TRUBKA Js 3/4"	ČSN 42 5710	0,25		2
	4-10701-041	10 004			
31	DRŽÁK 40x90	ČSN 42 5522	0,1		1
	4-10700-088	11 373			
30	VZPĚRA OJE TR 180x100x8		23,1		2
	3-10701-023	11 431			
29	PŘÍČKA RÁMU TR 180x100x8		59,2		1
	3-10701-025	11 431			
28	ROHOVÁ VÝZTUHA TR 180x100x8	SESTAVA	5,9		2
	4-10700-145	11 431			
27	VÝZTUHA DRŽÁKU 30x5	ČSN 42 5522	0,05		4
	3-10701-029	11 373			
26	ČEP KLADKY 30x30	ČSN 42 5522	0,17		5
	4-10701-018	11 373			
25	DRŽÁK KLADKY 60x5	ČSN 42 5522	0,15		4
	4-10701-011	11 373			
24	OPĚRA 40x5	ČSN 42 5522	0,15		2
	4-10701-030	11 373			
23	DRŽÁK 20x5-300	ČSN 42 5522	0,3		4
		11 373			
22	VEDENÍ RUČNÍ BRZDY	SESTAVA	0,77		1
	3-10701-024				
21	DRŽÁK 60x10	ČSN 42 5522	0,3		1
	4-10701-046	11 373			
20	VODÍCÍ TRUBKA	SESTAVA	5,3		1
	3-10701-009				
19	HÁČEK	ČSN 42 5522	0,07		2
	4-10701-022	11 373			
18	DRŽÁK VIDLICE	SESTAVA	0,4		1
	4-10701-021				
17	KONCOVÝ DÍL TR 180x100x8		9,7		2
	3-10701-020	11 431			
16	VEDENÍ 60x10	ČSN 42 5522	6,1		4
		11 373			
15	OJE TR 180x100x8		35,5		1
	3-10701-008	11 431			
14	ZÁCHYT 40x10	ČSN 42 5522	0,25		2
	4-10701-44	11 373			
13	DRŽÁK VZDUCHOJEMU 30x5	ČSN 42 5522	0,35		2
	3-10701-028	11 373			
12	ŠIKMÝ NOSNÍK TR 180x100x8		26,3		2
	3-10701-017	11 431			
11	PODÉLNÝ NOSNÍK TR 180x100x8		42,7		2
	3-10701-016	11 431			
10	VEDENÍ 60x10	ČSN 42 5522	3,1		2
		11 373			
9	SLOUPEK TR 160x100x8		22,1		2
	3-10701-015	11 431			
8	DRŽÁK	SESTAVA	2,2		2
	3-10701-014				
7	LIŠTA 40x16	ČSN 42 5522	1,2		2
	3-10701-013	11 373			
6	VZPĚRA TR 80x80x6		9,2		2
	3-10701-012	11 431			
5	DESKA 120x12	ČSN 42 5522	2,624		2
	3-10701-007	11 373			
4	PLECH PL.12	ČSN 42 5310	2,12		1
	4-10701-006	PLECH PL.10			
3	PLECH PL.10	ČSN 42 5310	1,65		2
	4-10701-005	11 373			
2	BOČNICE PL.10	ČSN 42 5310	1,8		4
	3-10701-004	11 373			
1	ZÁCHYT LANA 40x10	ČSN 42 5522	0,03		2
	4-10701-003	11 373			
Číslo položk.	Název - označení	Polotovar	Hmot	J	Množ
	Výkres - norma	Materiál			

ÚSTAV AUTOMOBILNÍHO A DOPRAVNÍHO INŽENÝRSTVÍ	Druh dokumentu SESTAVA	Název	RÁM
	Kreslil WEINGÄRTNER		
	Schválil	Číslo dokumentu	0-10701-002_(B)
	Datum vydání 22.05.2011		

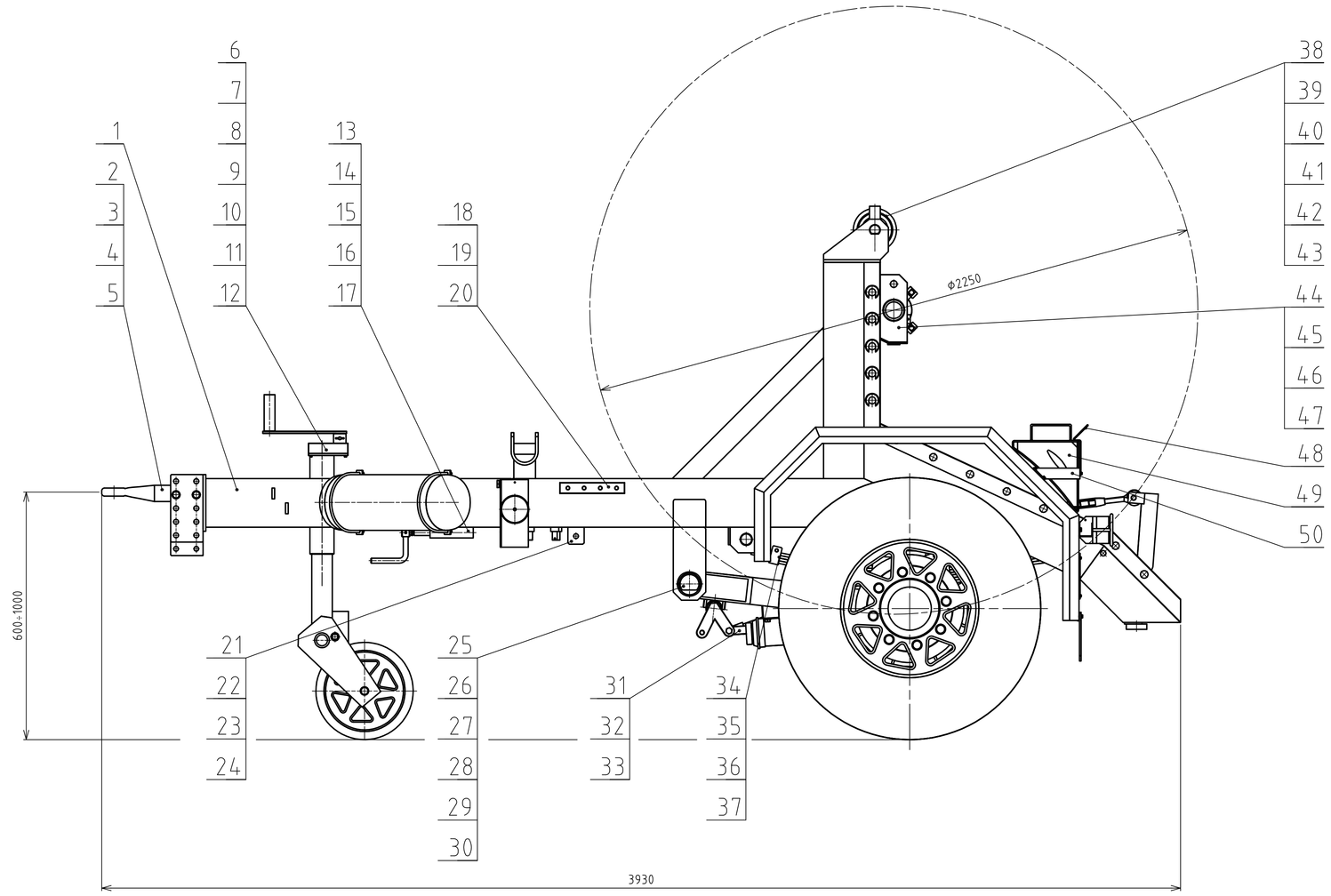

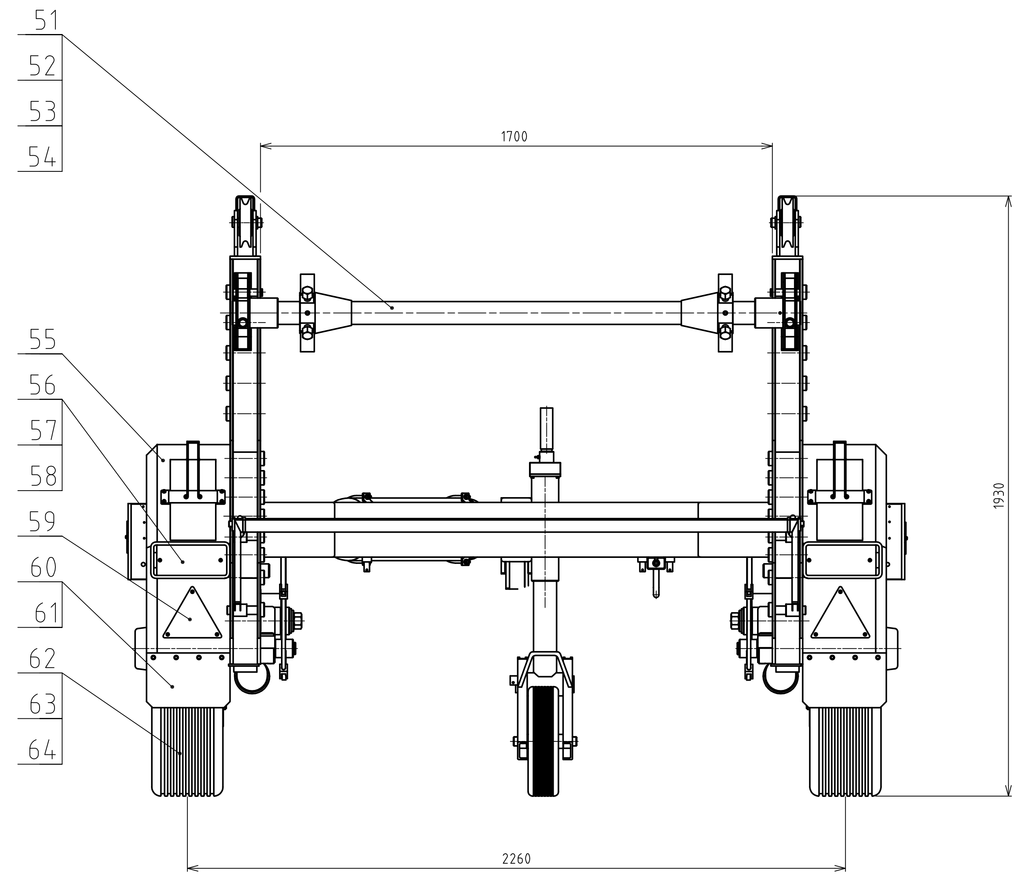

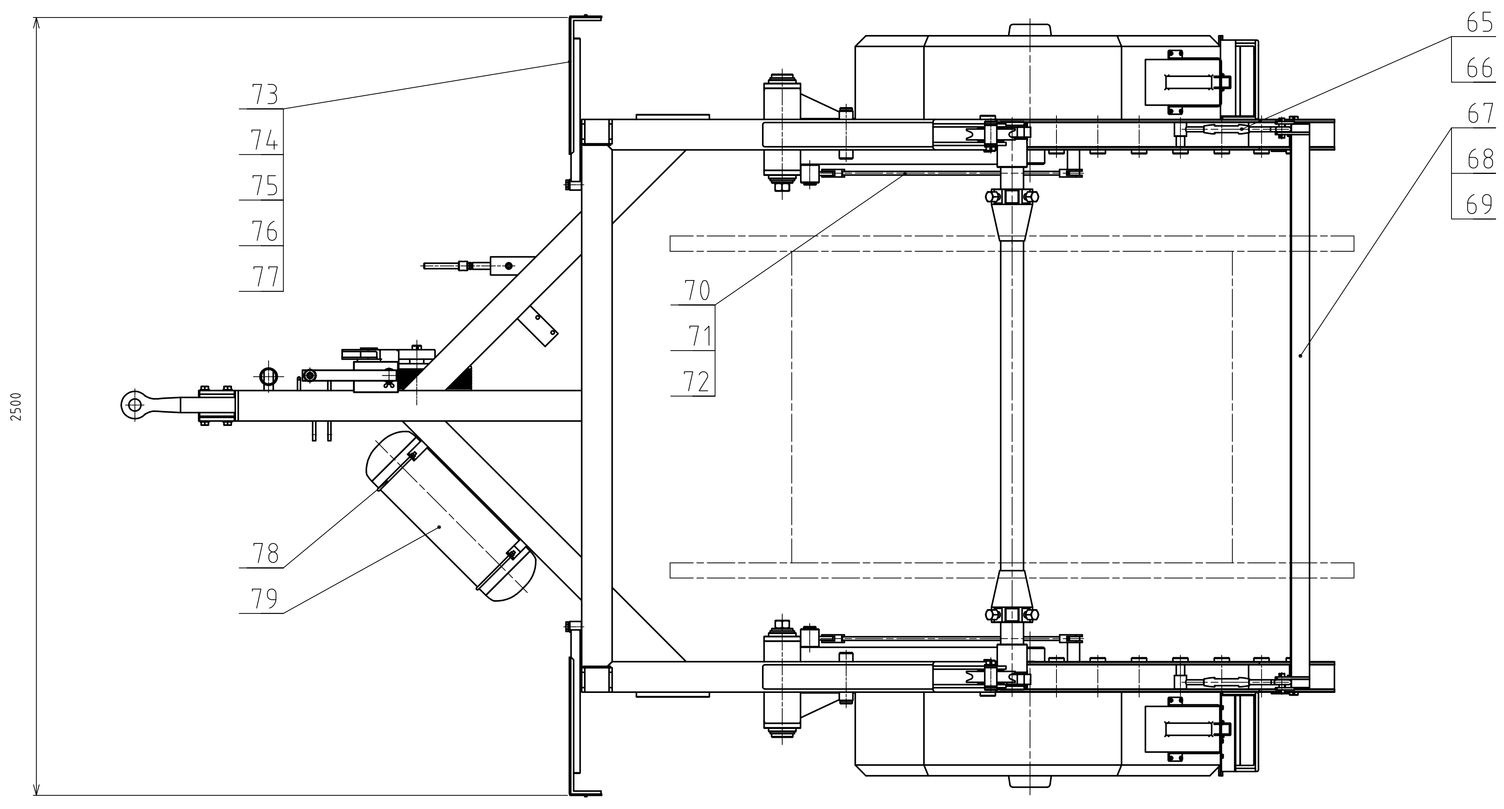

PROVOZNÍ HMOTNOST 1500 kg
UŽITKOVÁ HMOTNOST 3000 kg
BRZDOVÝ SYSTÉM VZDUCHOVÝ-DVOUOKRUHOVÝ (ABS)
PNEUMATIKA 8,25 - 20, 14 PLÁTEN
RÁFEK 6T - 20
MAXIMÁLNÍ PRŮMĚR CÍVKY 2,5 m
MAXIMÁLNÍ NOSNOST ZVEDÁKU 3000 kg

Číslo položky	Název - označení / Výkres - norma		Polotovar / Materiál	Hmot.	J	Množ.
79	VZDUCHOJEM	20 l		8,5		1
78	TŘMEN	Φ8	ČSN 42 6510 / 11 370	0,18		2
	4-10700-118					
77	ČEP	Φ27	ČSN 42 6530 / 11 370	0,15		2
	4-10700-117					
76	ODRAZKA Φ80 BÍLÁ					2
75	OBRYSOVÉ SVĚTLO BÍLÉ					2
74	DRŽÁK TERČE		SESTAVA	1,4		2
	3-10700113					
73	PŘEDNÍ VÝSTRAŽNÝ TERČ	PL.1,5	ČSN 42 5301 / 11 373	1,8		2
	3-10700-112					
72	MATICE	M12	ČSN 02 1401	0,02		4
71	VIDLICE	25	ČSN 42 5520 / 11 500	0,2		4
	4-10700-120					
70	TÁHLO BRZDY	Φ12	ČSN 42 6510 / 11 600	0,65		2
	4-10700-119					
69	KOLÍK		SESTAVA	0,5		8
	3-10700-2126					
68	ZADNÍ TERČ	PL.1,5	ČSN 42 5301 / 11 3737	1,13		3
	4-10700-125					
67	ZÁBRANA		SESTAVA	23,4		1
	2-10700-123					
66	ČEP	Φ18	ČSN 42 6510 / 11 370	0,15		2
	4-10700-143					
65	NAPÍNÁK		SESTAVA	1,1		2
	3-10700-142					
64	RÁFEK	6T - 20				2
63	DUŠE	8,25 - 20				2
62	PNEUMATIKA	8,25 - 20				2
61	LIŠTA	PL.1,5	ČSN 42 5301 / 11 373	0,15		2
	4-10700-133					
60	ZÁSTĚRKA	TL.6	PRYŽ	0,48		2
	4-10700-132					
59	ODRAZKA TROJÚHELNÍK					2
58	ODRAZKA ORANŽOVÁ	Φ80				4
57	KONCOVÁ LAMPA					2
56	DRŽÁK KONCOVÉ LAMPY		SESTAVA	1,5		2
	2-10700-131					
55	BLATNÍK		SESTAVA	25,7		2
	2-10700-129					
54	UPÍNACÍ KUŽEL		SESTAVA	4,7		2
	2-9400-072					
53	UPÍNACÍ KUŽEL		SESTAVA	8,7		2
	2-9500-085					
52	HŘÍDEL	Φ60		15,5		1
	3-10700-122		62 21			
51	HŘÍDEL	Φ75		23,5		1
	3-10700-121		62 21			
Číslo položky	Název - označení / Výkres - norma		Polotovar / Materiál	Hmot.	J	Množ.

Číslo položky	Název - označení / Výkres - norma		Polotovar / Materiál	Hmot.	J	Množ.
50	DRŽÁK KLÍNU		SESTAVA	0,85		2
	3-10700-111					
49	KLÍN		SESTAVA	3,2		2
48	PRUŽINA	Φ4		0,06		2
	4-10700-110		13 251			
47	PÉROVÁ ZÁVLAČKA	Φ5		0,01		2
46	ČEP LANA	Φ22h11	ČSN 42 5510 / 11 500	0,21		2
	4-10700-109					
45	KOLÍK		SESTAVA	0,57		2
	4-10700-106					
44	TĚLESO LOŽISKA		SESTAVA	5,2		2
	2-107-101					
43	POJISTNÝ KROUŽEK	72	ČSN 02 2931	0,02		2
42	LOŽISKO 6306 2RS		ČSN 02 4637	0,4		4
41	PODLOŽKA	Φ50	ČSN 42 5510 / 11 373	0,05		2
	4-10700-100					
40	ČEP	Φ40	ČSN 42 6510 / 11 500	0,6		2
	4-10700-099					
39	PODLOŽKA	Φ40	ČSN 42 6510 / 11 373	0,02		4
	4-10700-098					
38	KLADKA	Φ180	ČSN 42 5510 / 11 373	2,7		2
	4-10700-097					
37	ČEP PERA	Φ28	ČSN 42 6510 / 11 500	0,9		2
	4-10700-141					
36	ZÁCHYT POLONÁPRAVY	PL.12	ČSN 42 5310 / 11 373	2		2
	3-10700-140					
35	ČEP	Φ12	ČSN 42 6510 / 11 500	0,11		2
	4-10700-139					
34	LISTOVÉ PERO		SESTAVA	51,5		2
	3-10700-134					
33	BRZDOVÝ VÁLEC	Φ100		3,2		2
32	PÁKA		SESTAVA	1,08		2
	4-10700-096					
31	HŘÍDEL BRZDY		SESTAVA	2,2		2
	3-10700-094					
30	POUZDRO	Φ80		1		4
	4-10700-093		BRONZ			
29	POLONÁPRAVA		SESTAVA			2
	2-10700-084					
28	ZÁVLAČKA	6x56	ČSN 02 1781	0,015		2
27	MATICE	M30x2	ČSN 02 1411	0,27		2
26	PODLOŽKA	Φ70	ČSN 42 5510 / 11 500	0,2		2
	4-10700-083					
25	ČEP	Φ70	ČSN 42 5510 / 11 500	4,4		2
	3-10700-082					
24	LANOVÁ SVORKA			0,09		2
23	LANO	Φ6	ČSN 02 4322	0,5		1
22	ČEP KLADKY	Φ18	ČSN 42 6510 / 11 373	0,01		2
	4-10700-081					
21	VEDENÍ LANA	PL.2	ČSN 42 5301 / 11 373	0,06		4
	4-10700-080					
20	LANOVÝ NAVIJÁK		SESTAVA	51,5		2
	1-10700-144					
19	LANOVÁ SVORKA			0,35		4
18	LANO	Φ12,5 - 15m	ČSN 02 4322	7,9		2
17	KLIKA BRZDY		SESTAVA	0,5		1
	4-10700-079					
16	ŠROUB	Φ22	ČSN 42 6510 / 11 500	0,53		1
	4-10700-078					
15	ČEP KLADKY	Φ18h11	ČSN 42 6510 / 11 373	0,12		1
	4-10700-077					
14	KLADKA	Φ60	ČSN 42 5510 / 11 373	0,3		7
	4-10700-076					
13	MATICE		SESTAVA	0,8		1
	3-10700-073					
12	ZÁVLAČKA	6x50	ČSN 02 1781	0,02		4
11	ČEP KOLA	Φ30h11	ČSN 42 6510 / 11 373	1,2		1
	4-10700-072					
10	KOLO		SESTAVA	12,8		1
	3-10700-069					
9	KOLÍK		SESTAVA	0,35		1
	4-10700-068					
8	VIDLICE KOLA		SESTAVA	20,9		1
	2-10700-058					
7	KLIKA		SESTAVA	0,9		1
	3-10700-054					
6	SESTAVA PŘEVODOVKY		SESTAVA	2,9		1
	3-10700-047					
5	PODLOŽKA 17		ČSN 02 1701	0,005		6
4	MATICE M16		ČSN 02 1492	0,034		6
3	ŠROUB M16x130		ČSN 02 1101	0,23		6
2	STAVITELNÝ ZÁVĚS		SESTAVA	14,4		1
	3-10700-044					
1	RÁM		SESTAVA	499		1
	0-10701-002 (a)					
Číslo položky	Název - označení / Výkres - norma		Polotovar / Materiál	Hmot.	J	Množ.

ÚSTAV AUTOMOBILNÍHO A DOPRAVNÍHO INŽENÝRSTVÍ	Druh dokumentu: SESTAVA	Název	VARIANT_350
	Kreslil: WEINGARTNER		
	Schválil:	Číslo dokumentu	0-10700-001_(A)
	Datum vydání: 22.05.2011		

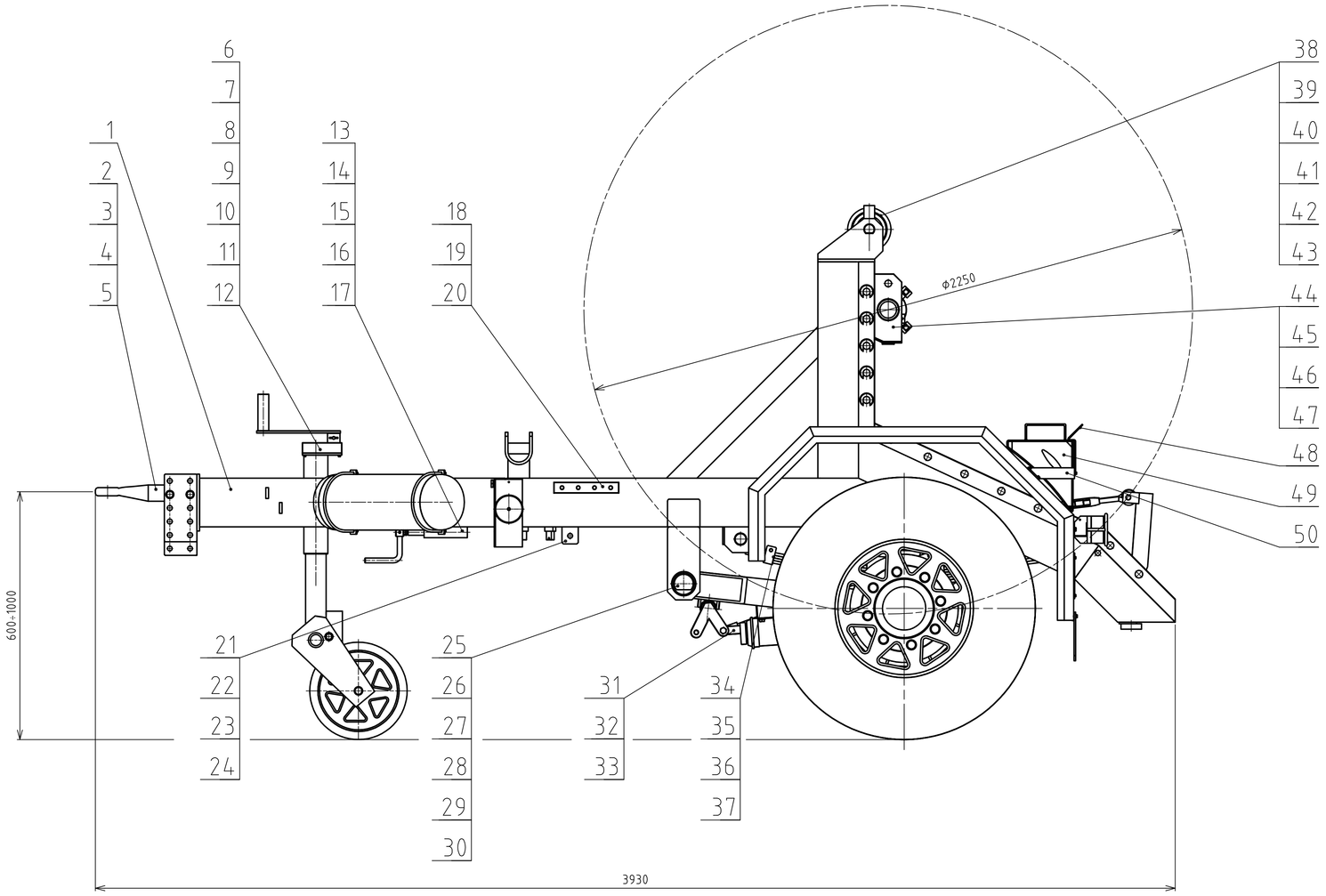

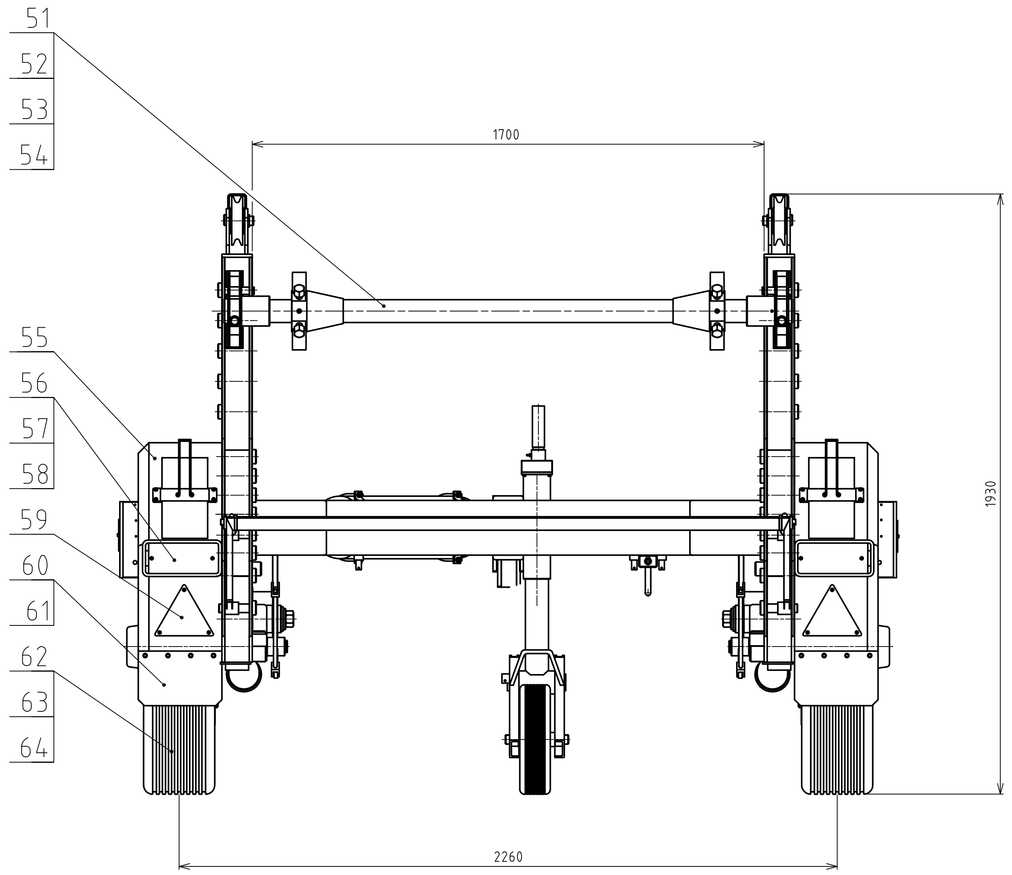

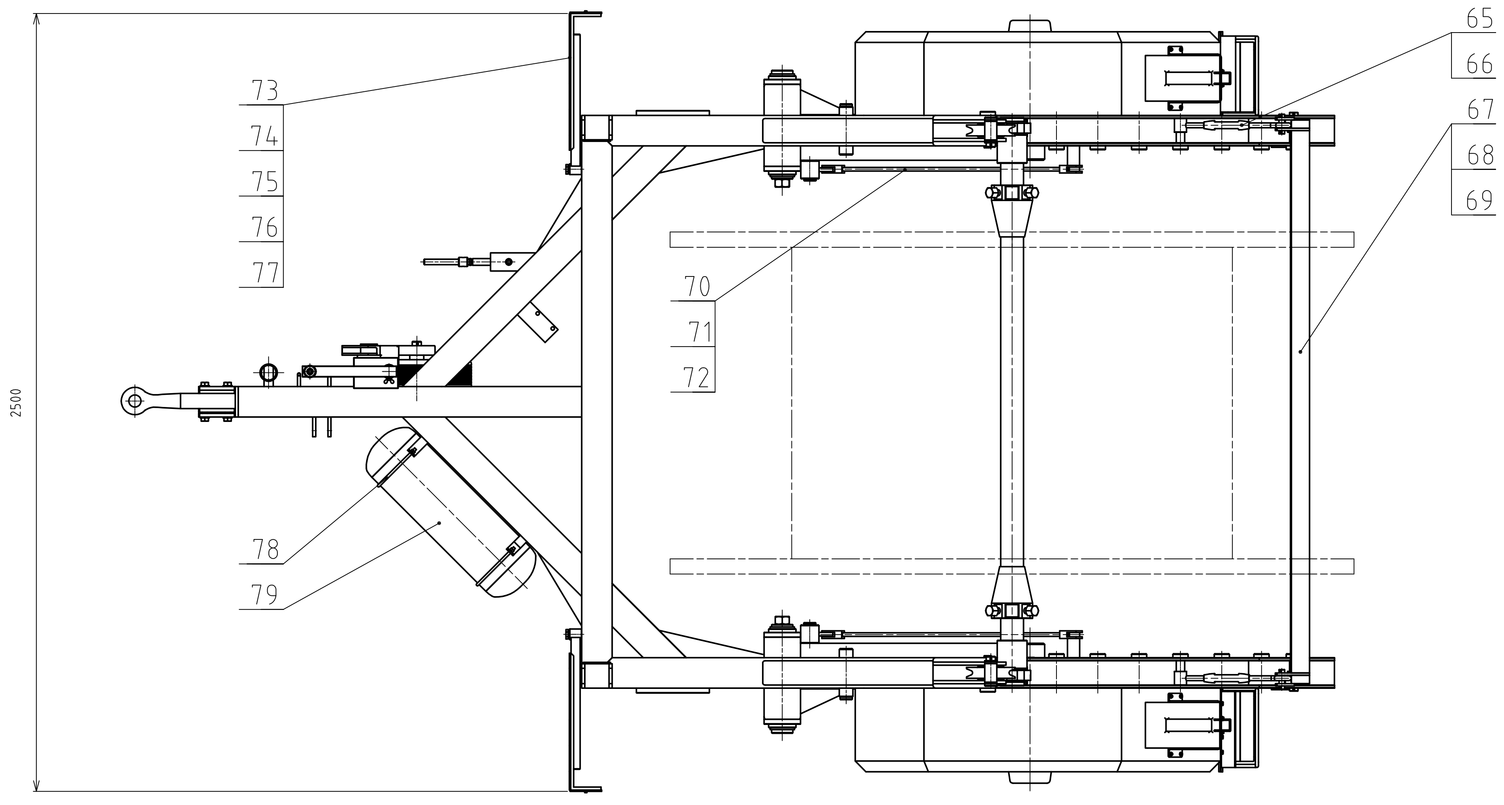

PROVOZNÍ HMOTNOST 1500 kg
UŽITKOVÁ HMOTNOST 3000 kg
BRZDOVÝ SYSTÉM VZDUCHOVÝ-DVOUOKRUHOVÝ (ABS)
PNEUMATIKA 8,25 - 20, 14 PLÁTEN
RÁFEK 6T - 20
MAXIMÁLNÍ PRŮMĚR CÍVKY 2,5 m
MAXIMÁLNÍ NOSNOST ZVEĎÁKU 3000 kg

Číslo položky	Název - označení / Výkres - norma		Polotovar / Materiál	Hmot.	J	Množ.
79	VZDUCHOJEM	20 l		8,5		1
78	TŘMEN	Ø8	ČSN 42 6510	0,18		2
	4-10700-118		11 370			
77	ČEP	Ø27	ČSN 42 6530	0,15		2
	4-10700-117		11 370			
76	ODRAZKA Ø80 BÍLÁ					2
75	OBRYSOVÉ SVĚTLO BÍLÉ					2
74	DRŽÁK TERČE		SESTAVA	1,4		2
	3-10700113					
73	PŘEDNÍ VÝSTRAŽNÝ TERČ	PL.1,5	ČSN 42 5301	1,8		2
	3-10700-112		11 373			
72	MATICE	M12	ČSN 02 1401	0,02		4
71	VIDLICE	25	ČSN 42 5520	0,2		4
	4-10700-120		11 500			
70	TÁHLO BRZDY	Ø12	ČSN 42 6510	0,65		2
	4-10700-119		11 600			
69	KOLÍK		SESTAVA	0,5		8
	3-10700-2126					
68	ZADNÍ TERČ	PL.1,5	ČSN 42 5301	1,13		3
	4-10700-125		11 3737			
67	ZÁBRANA		SESTAVA	23,4		1
	2-10700-123					
66	ČEP	Ø18	ČSN 42 6510	0,15		2
	4-10700-143		11 370			
65	NAPÍNÁK		SESTAVA	1,1		2
	3-10700-142					
64	RÁFEK	6T - 20				2
63	DUŠE	8,25 - 20				2
62	PNEUMATIKA	8,25 - 20				2
61	LIŠTA	PL.1,5	ČSN 42 5301	0,15		2
	4-10700-133		11 373			
60	ZÁSTĚRKA	TL.6		0,48		2
	4-10700-132		PRYŽ			
59	ODRAZKA TROJÚHELNÍK					2
58	ODRAZKA ORANŽOVÁ	Ø80				4
57	KONCOVÁ LAMPA					2
56	DRŽÁK KONCOVÉ LAMPY		SESTAVA	1,5		2
	2-10700-131					
55	BLATNÍK		SESTAVA	25,7		2
	2-10700-129					
54	UPÍNACÍ KUŽEL		SESTAVA	4,7		2
	2-9400-072					
53	UPÍNACÍ KUŽEL		SESTAVA	8,7		2
	2-9500-085					
52	HŘÍDEL	Ø60		15,5		1
	3-10700-122		62 21			
51	HŘÍDEL	Ø75		23,5		1
	3-10700-121		62 21			

Číslo položky	Název - označení / Výkres - norma		Polotovar / Materiál	Hmot.	J	Množ.
50	DRŽÁK KLÍNU		SESTAVA	0,85		2
	3-10700-111					
49	KLÍN		SESTAVA	3,2		2
48	PRUŽINA	Ø4		0,06		2
	4-10700-110		13 251			
47	PÉROVÁ ZÁVLAČKA	Ø5		0,01		2
46	ČEP LANA	Ø22h11	ČSN 42 5510	0,21		2
	4-10700-109		11 500			
45	KOLÍK		SESTAVA	0,57		2
	4-10700-106					
44	TĚLESO LOŽISKA		SESTAVA	5,2		2
	2-107-101					
43	POJISTNÝ KROUŽEK	72	ČSN 02 2931	0,02		2
42	LOŽISKO 6306 2RS		ČSN 02 4637	0,4		4
41	PODLOŽKA	Ø50	ČSN 42 5510	0,05		2
	4-10700-100		11 373			
40	ČEP	Ø40	ČSN 42 6510	0,6		2
	4-10700-099		11 500			
39	PODLOŽKA	Ø40	ČSN 42 6510	0,02		4
	4-10700-098		11 373			
38	KLADKA	Ø180	ČSN 42 5510	2,7		2
	4-10700-097		11 373			
37	ČEP PERA	Ø28	ČSN 42 6510	0,9		2
	4-10700-141		11 500			
36	ZÁCHYT POLONÁPRAVY	PL.12	ČSN 42 5310	2		2
	3-10700-140		11 373			
35	ČEP	Ø12	ČSN 42 6510	0,11		2
	4-10700-139		11 500			
34	LISTOVÉ PERO		SESTAVA	51,5		2
	3-10700-134					
33	BRZDOVÝ VÁLEC	Ø100		3,2		2
32	PÁKA		SESTAVA	1,08		2
	4-10700-096					
31	HŘÍDEL BRZDY		SESTAVA	2,2		2
	3-10700-094					
30	POUZDRO	Ø80		1		4
	4-10700-093		BRONZ			
29	POLONÁPRAVA		SESTAVA			2
	2-10700-084					
28	ZÁVLAČKA	6x56	ČSN 02 1781	0,015		2
27	MATICE	M30x2	ČSN 02 1411	0,27		2
26	PODLOŽKA	Ø70	ČSN 42 5510	0,2		2
	4-10700-083		11 500			
25	ČEP	Ø70	ČSN 42 5510	4,4		2
	3-10700-082		11 500			
24	LANOVÁ SVORKA			0,09		2
23	LANO	Ø6	ČSN 02 4322	0,5		1
22	ČEP KLADKY	Ø18	ČSN 42 6510	0,01		2
	4-10700-081		11 373			
21	VEDENÍ LANA	PL.2	ČSN 42 5301	0,06		4
	4-10700-080		11 373			
20	LANOVÝ NAVIJÁK		SESTAVA	51,5		2
	1-10700-144					
19	LANOVÁ SVORKA			0,35		4
18	LANO	Ø12,5 - 15m	ČSN 02 4322	7,9		2
17	KLIKA BRZDY		SESTAVA	0,5		1
	4-10700-079					
16	ŠROUB	Ø22	ČSN 42 6510	0,53		1
	4-10700-078		11 500			
15	ČEP KLADKY	Ø18h11	ČSN 42 6510	0,12		1
	4-10700-077		11 373			
14	KLADKA	Ø60	ČSN 42 5510	0,3		7
	4-10700-076		11 373			
13	MATICE		SESTAVA	0,8		1
	3-10700-073					
12	ZÁVLAČKA	6x50	ČSN 02 1781	0,02		4
11	ČEP KOLA	Ø30h11	ČSN 42 6510	1,2		1
	4-10700-072		11 373			
10	KOLO		SESTAVA	12,8		1
	3-10700-069					
9	KOLÍK		SESTAVA	0,35		1
	4-10700-068					
8	VIDLICE KOLA		SESTAVA	20,9		1
	2-10700-058					
7	KLIKA		SESTAVA	0,9		1
	3-10700-054					
6	SESTAVA PŘEVODOVKY		SESTAVA	2,9		1
	3-10700-047					
5	PODLOŽKA 17		ČSN 02 1701	0,005		6
4	MATICE M16		ČSN 02 1492	0,034		6
3	ŠROUB M16x130		ČSN 02 1101	0,23		6
2	STAVITELNÝ ZÁVĚS		SESTAVA	14,4		1
	3-10700-044					
1	RÁM		SESTAVA	499		1
	0-10701-002 (a)					

ÚSTAV AUTOMOBILNÍHO A DOPRAVNÍHO INŽENÝRSTVÍ	Druh dokumentu: SESTAVA	Název: VARIANT_350	
	Kreslil: WEINGARTNER		
	Schválil:	Číslo dokumentu: 0-10700-001_(B)	
	Datum vydání: 22.05.2011		